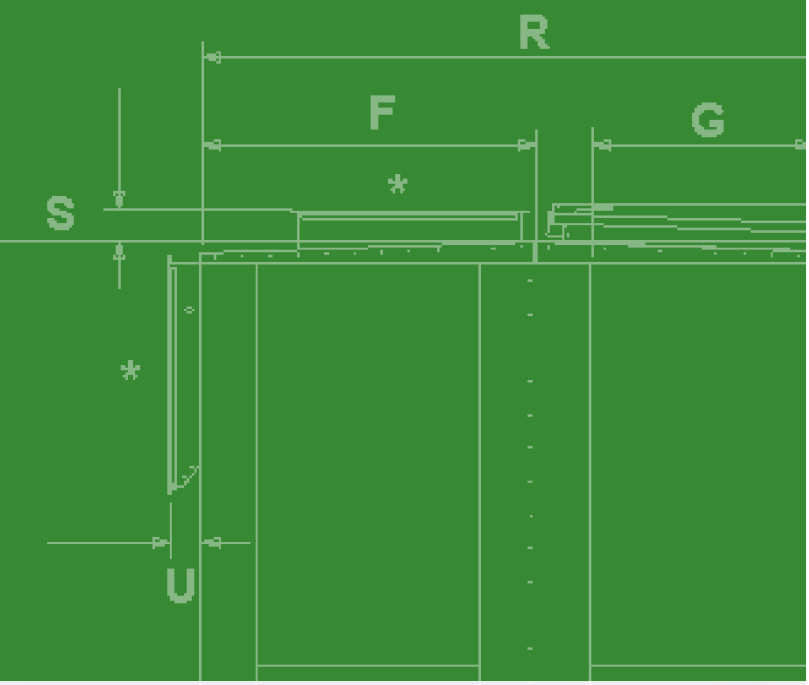

Wir führen ein breites Sortiment an Filtern für die meisten Arten von Staub.

Weitere Informationen erhalten Sie von Nederman unter www.nederman.com

- Schweißrauch
- Schleifstaub und verschiedene Materialpartikel
- Holzspäne
- Gas
- Ölnebel

FILTERSYSTEME

17
46

PRODUKTÜBERSICHT

Filtersysteme

Filtertyp	FS/FD	NFPZ3000	NFSZ3000	NFKZ3000	FMK	FMC	AUTO M-Z	MJB	MJC	CJB ZYKLON-FILTER	SILOSAFE 24
Industriezweig	Alle Industriezweige	Holz, Papier	Holz, Papier	Holz, Papier	Holz, Chemikalien, Mineralien, Metallspäne, Schweißrauch	Chemikalien, Mineralien, Metallspäne, Schweißrauch	Holz, Chemikalien, Mineralien, Metallspäne	Alle Industrie-zweige	Chemikalien, Mineralien, Metallspäne, Schweißrauch	Holz, Chemika-lien, Mineralien, Metallspäne, Schweißrauch	Silos und Förder-systeme
Gasvolumen, m^3/h	5000-500000	1500-33000	1500-65000	1500-65000	1800-105000	3200-21200	100-11500	750-300000	2300-70000	7500-160000	1500-2300
Filterfläche, m^2	30 - 2500	20-340	20-510	80-5100	15-88	32-212	7,5-90	7-315	48-739	68-763	24
Max. Staubgehalt g/m^3	300	100	300	300	40	10	10	1000	10	300	20
Filtermaterial	Flachschlauch	Schlauch	Schlauch	Schlauch	Kassette	Patrone	Multi V-Schlauch	Schlauch	Patrone	Schlauch	Patrone
Abreinigungs-methode	Regenerie-rungsventilator	Regenerie-rungsventilator	Regenerie-rungsventilator	Regenerie-rungsventilator	Druckluft-reinigung	Druckluft-reinigung	Vibrations-reinigung	Druckluft-reinigung	Druckluft-reinigung	Druckluft-reinigung	Druckluft-reinigung
Reinigen	Während des Betriebes	Während des Betriebs	Während des Betriebs	Während des Betriebs	Während des Betriebs	Während des Betriebs	Während des Stillstands	Während des Betriebs	Während des Betriebs	Während des Betriebs	Während des Betriebs
Ex-Schutzklasse	St3	St1-St2	St1-St2	St1-St2	St1-St3	St1-St3	St1-St3	St1-St3	St1-St3	St1	St1-St3
Filtertyp	Unterdruck	Über-/ Unterdruck	Über-/ Unterdruck	Über-/ Unterdruck	Unterdruck	Unterdruck	Über-/ Unterdruck	Über-/ Unterdruck	Über-/ Unterdruck	Über-/ Unterdruck	Überdruck
Aufstellung	Innenbereiche / Außenbereiche	Außenbereiche	Außenbereiche	Außenbereiche	Innenbereiche / Außenbereiche	Innenbereiche / Außenbereiche	Innenbereiche / Außenbereiche	Innenbereiche / Außenbereiche	Innenbereiche / Außenbereiche	Außenbereiche	Außenbereiche
Seite Nr.	19-20	23	24	25	26	27-30	32-33	34	34	34	34

Filtertyp	FILTERMAX C25	FILTERMAX F	FILTERMAX DF	MFS - modulares Filtersystem	MFS - modulares Filtersystem	NOM 4	NOM 11	NOM 18 und 28	NOM 112
Industriezweig	Mineralien, Metallspäne, Schweißrauch	Mineralien, Metallspäne, Schweißrauch	Mineralien, Metallspäne, Schweißrauch	Schweißrauch und Staub	Gerüche, Gase, Rauch und organische Lösungsmittel	Ölnebel	Ölnebel	Ölnebel	Ölnebel
Gasvolumen, m3/h	2500	3000-9000	4000-12000	1000-	500-	400	1100	1800-2800	10000
Filterfläche, m^2	48	60-180	72-216	18	15 kg Aktivkohle	3	8.5	14-21	84
Max. Staubgehalt g/m3	10	10	10	-	-	-	-	-	-
Filtermaterial	Patrone	Patrone	Patrone	Patrone	Aktivkohle	Patrone	Patrone	Patrone	Patrone
Abreinigungs-methode	Druckluftreinigung	Druckluftreinigung	Druckluftreinigung	Einwegfilter	Einwegfilter	-	-	-	-
Reinigen	Während des Betriebs	Während des Betriebs	Während des Betriebs	-	-	-	-	-	-
Ex-Schutzklasse	-	-	-	-	-	-	-	-	-
Filtertyp	Unterdruck	Unterdruck	Unterdruck	Unterdruck	Unterdruck	Unterdruck	Unterdruck	Unterdruck	Unterdruck
Aufstellung	Innenbereiche	Innenbereiche / Außenbereiche	Innenbereiche / Außenbereiche	Innenbereiche	Innenbereiche	Innenbreiche	Innenbreiche	Innenbereiche	Innenbereiche
Seite Nr.	36-37	38-39	40-41	35	35	42	43	44	45

FS Filter Flachschlauchfiltertyp FS

Die Funktionseinheit eines FS Flachschlauchfilters besteht aus der Rohgashaube, dem Filtergehäuse und dem Staubsammelrumpf mit Stützkonstrucktion und Austragseinheit. Die Flachschlauchelemente werden horizontal in die Rohgaskammer eingebaut und gegen den Reingasbereich abgedichtet. Die Durchflussrichtung durch den Filter verläuft von oben nach unten (Down-Flow-Prinzip). Das Rohgas tritt durch die Flachschlauchelemente in die Reingaskammer des Filters ein. Während dieses Prozesses wird der Staub vom Filtermedium zurückgehalten und bildet einen Filterkuchen, der für die Filtration wichtig ist. Durch den vollautomatischen und über die SPS programmierten Abreinigungsvorgang werden die Flachschläuche abgereinigt. Der Staub fällt in den Sammelrumpf und wird über die Staubfördereinheit ausgetragen.

Vorteile

Die FS Filter sind für alle Industriebereiche geeignet, sowohl für Kalt- als auch Heißgasanlagen, wie zum Beispiel Gießereien, Aluminiumschmelzanlagen, Asphaltmischanlagen und Steinbrüche.

- Luftvolumenstrom pro Filtergehäuse 5000 - 250000 m^3/h.
- Filterfläche pro Filtergehäuse 30 - 2500 m^2.
- Modulbauweise.
- Schonende Abreinigung.
- Niedriger Reststaubgehalt.
- Geeignet für Temperaturen bis zu 250 °C.

Intelligentes Abreinigungssystem

Der Spülluftventilator und die Spülluftklappe befinden sich außerhalb des Filters. Die Spülluftklappe ist über einen flexiblen Schlauch mit dem mobilen Spülwagen verbunden. Der Spülwagen wird von einem wartungsfreien Seil- und Kettenantrieb angetrieben. Im Vergleich zu druckluftabgereinigten Filtern ist das Mitteldrucksystem inbesondere bei großen Filterflächen energiesparend.

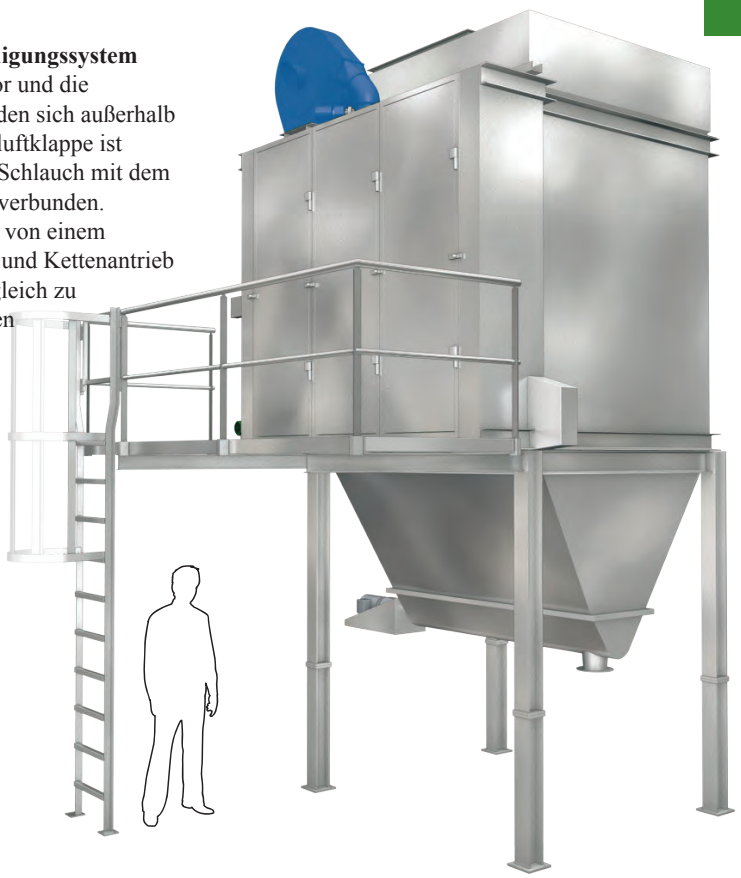

Offline-Effekt

- Niedrige Differenz zwischen Brutto- und Nettofläche.
- Kein Staub wird von dem benachbarten Filterelement angezogen.
- Niedriger Reststaubgehalt.
- Feinstaub (PM10, PM2,5).

Technische Parameter

- Vormontage und Probelauf des Filtersystems beim Hersteller.
- Kompakte Modulbauweise.
- Platzsparend.
- Kurze Montagedauer = niedrige Montagekosten.
- Dichte Schweißkonstruktion.
- Niedrige Wartungskosten.
- Hohe Verfügbarkeit.
- Offline-Reinigung während des Volllastbetriebs.

Maßgeschneiderte Filterlösungen			
Typ	**Länge, mm**	**Filterfläche, m^2**	**Gewicht, kg**
FS 520 /0,75/75 - FS 520/11,00/1100	888 - 12713	102/82 - 1496/1435	2810 - 20890
FS 522 /0,75/90 - FS 522/11,00/1320	888 - 12713	113/91 - 1650/1560	2960 - 21940
FS 620 /0,75/90 - FS 620/11,00/1320	888 - 12713	123/99 - 1796/1698	2950 - 22070
FS 622 /0,75/90 - FS 622/11,00/1320	888 - 12713	135/108 - 1980/1899	3100 -23180
FS 720 /0,75/105 - FS 720/11,00/1540	888 - 12713	143/115 - 2095/1981	3090 - 23260
FS 722 /0,75/105 - FS 722/11,00/1540	888 - 12713	158/127 - 2310/2184	3250 - 24430
FS 725 /0,75/105 - FS 725/11,00/1540	888 - 12713	182/145 - 2664/2519	3740-28090

1 2 3 4 5

Bildtext - Filtertyp:
1 Produktname / Abreinigungsmethode
2 Anzahl der Flachschläuche pro Reihe
3 Verschiedene Flachschlauchlängen
4 Anzahl der Filterkammern
5 Anzahl der Filterelemente

FD Filter Flachschlauchfiltertyp FD

FD Filter sind geeignet für alle Industriebereiche, in denen besondere Anforderungen erfüllt werden müssen. Die FD Filter kombinieren die Vorteile mehrerer Filtertechnologien.
Das Filtermodell FD mit Gegenstrom-Druckluftabreinigung ist eine Alternative zum Spülluftfiltermodell FS.
Das Modell FD beruht auf dem Modell FS und bietet eine Down-Flow-Konstruktion. Rohgas tritt über eine Rohgashaube ein und strömt abwärts durch die horizontalen Flachschlauchfilter, wo die Staubpartikel abgeschieden werden. Der abgeschiedene Staub fällt dann in den Staubsammelrumpf. Das gereinigte Gas strömt durch die Filterelemente. Auf der Filteroberfläche bildet sich ein Filterkuchen. Das gereinigte Gas wird durch die Reingaskammer abgesaugt.

Gegenstrom-Druckluftabreinigung
Diese wird von separaten Membranventilen gesteuert, die an jeder vertikalen Reihe von Filterelementen eingebaut sind. Ein Druckluftimpuls wird über ein vertikales Jetrohr nacheinander in jede Flachschlauchreihe injiziert. Die Funktion des Reinigungsmechanismus ist je nach Anforderungen programmierbar.

- Luftvolumenstrom pro Filtergehäuse 5000 - 120000 m^3/h.
- Filterfläche pro Filtergehäuse 30 - 1102 m^2.
- Modulbauweise.
- Schonende Abreinigung.
- Niedriger Reststaubgehalt aufgrund spezieller Filtermedien.
- Geeignet für Temperaturen bis zu 250 °C.
- Für klebrige Stäube.

Technische Parameter

- Vormontage und Probelauf des Filtersystems beim Hersteller.
- Kompakte Modulbauweise.
- Platzsparend.
- Kurze Montagedauer = niedrige Montagekosten.
- Dichte Schweißkonstruktion.
- Niedrige Wartungskosten.
- Hohe Verfügbarkeit.

Typ	Länge, mm	Filterfläche, m^2	Gewicht, kg	Durchschnittlicher Druckluftverbrauch Nm^3/h
FD 313/0,6/18 - FD 313/0,6/30	611	18 - 30	1000	8,29 - 11,31
FD 413/0,75/90 - FD 413/11,00/1320	886	32 - 60	1200	9,95 - 13,83
FD 513/0,75/90 - FD 513/11,00/1320	1161	65 - 100	1600	16,13 - 19,40
FD 520/0,75/75 - FD 520/6,75/675	888 - 7818	102 - 918	2950 - 11950	17,23 - 52,75
FD 620/0,75/90 - FD 620/6,75/810	888 - 7818	123 - 1102	3500 - 14300	17,23 - 52,75

Tailor made solutions are also possible.

Wärmetauscher KU Kühler

Die Gefahr des Taupunkts
Die Kühlluft muss vorgewärmt werden, wenn die Gefahr besteht, dass die Oberflächentemperatur der Kühlelemente während des Kühlprozesses unter den Taupunkt abfällt.
Im Gegensatz zum Modell KS ist im Modell KU eine Vorwärmung der Kühlluft möglich. In diesem Fall wird angewärmte Kühlluft mit Umgebungsluft gemischt und in den Kühlluftventilator gesaugt.
Die vorgewählte Mischtemperatur wird durch Öffnen oder Schließen der Drosselklappe geregelt.
Die angewärmte Kühlluft kann für verschiedene Zwecke wie beispielsweise zur Heizung von Gebäuden oder für die Rauchgasreinigungsanlage selber (Luftförderung, Luftreinigung) verwendet werden.

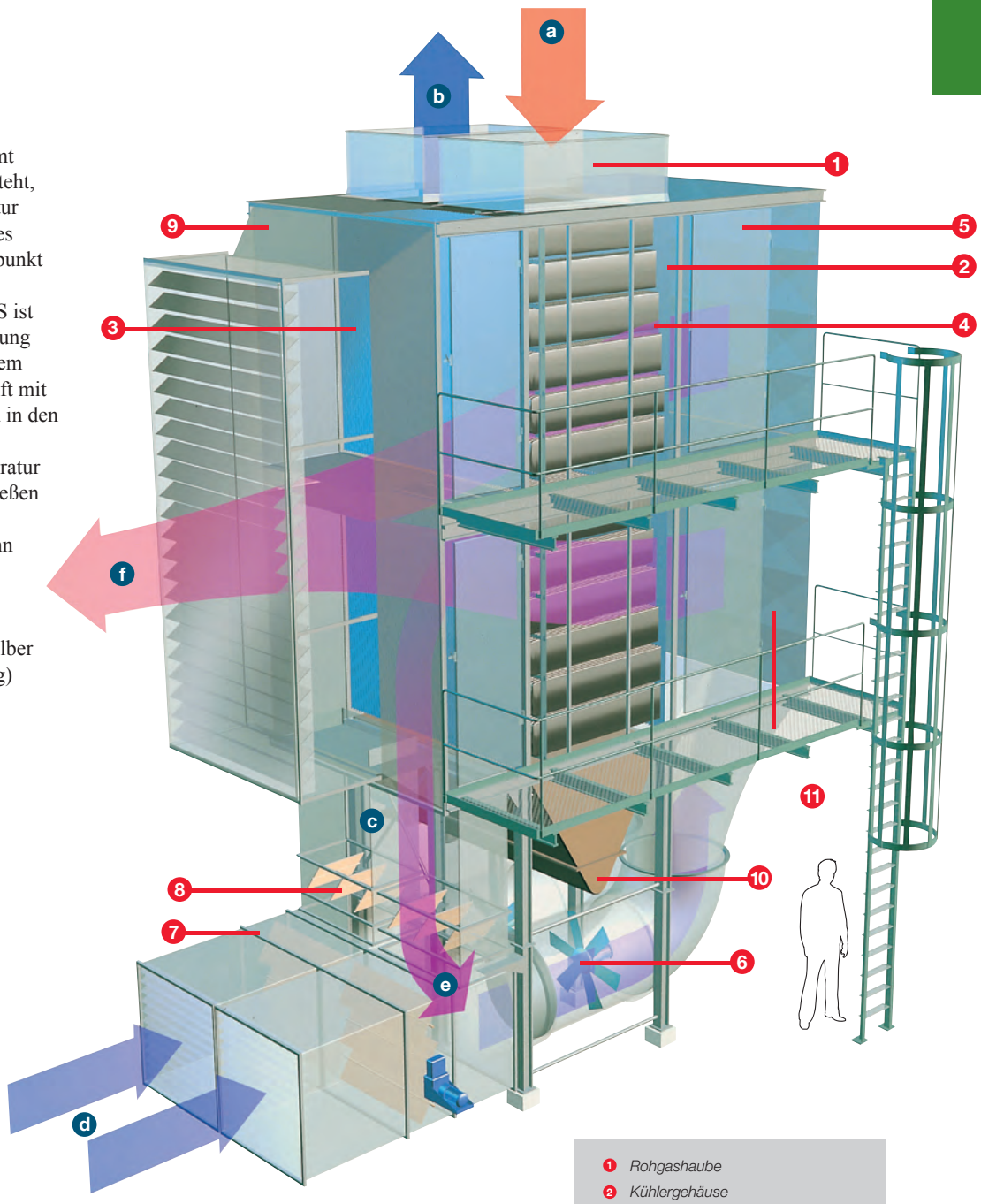

1. *Rohgashaube*
2. *Kühlergehäuse*
3. *Schlitzwand mit Dichtrahmen*
4. *Kühlelement*
5. *Kühlluftinjektionskasten*
6. *Kühlluftventilator*
7. *Motorgesteuerte Drosselklappe*
8. *Temperaturgeregelte Drosselklappe*
9. *Kühlluftabzugskasten*
10. *Stützkonstruktion mit Staubsammelrumpf und Austragsschnecke*
11. *Zugangs- und Wartungsplattform mit Leiter*

- a *Rohgas-Einlass*
- b *Rohgas-Auslass*
- c *Staubauslass*
- d *Kühllufteinlass*
- e *Vorgewärmte Kühlluft*
- f *Kühluftauslass*

Technische Parameter:

- Kühlung heißer Prozessgase.
- Modulare Bauweise.
- Kurze Montagedauer = niedrige Montagekosten.
- Wärmerückgewinnung.
- Zuverlässigkeit.
- Niedriger Wartungsbedarf.
- Leicht austauschbare Kühlelemente.
- Dichte Schweißkonstruktion.
- Mit Kühlerreinigung für klebrigen Staub.

Wärmetauscher KS Kühler

Einige Prozessgase, insbesondere Gase, die beim Schmelzen von eisenhaltigen, nicht-eisenhaltigen Materialien und Aluminium entstehen, sind zu heiß zum Filtern. Diese Gase müssen abgekühlt werden.
Die KS Kühler kombinieren die Funktion eines Wärmetauschers und eines Vorabscheiders in einem Gerät und bieten zahlreiche Vorteile:

- Niedrige Investitionskosten
- Niedrige Betriebskosten
- Niedrige Wartungskosten
- Modulbauweise
- Geeignet für Temperaturen bis zu 550 °C

Die heißen Gase fließen vertikal entlang der Außenseite der Kühlelemente entlang nach unten in den Kühler. Die Gase werden um 180° umgelenkt, und eine Vorabscheidung des groben Staubs findet statt.
Kühlluftventilatoren blasen Umgebungsluft quer zum Heißgasfluss durch die Kühlelemente.
Ein Temperaturregler schaltet die erforderliche Anzahl an Kühlluftventilatoren ein.

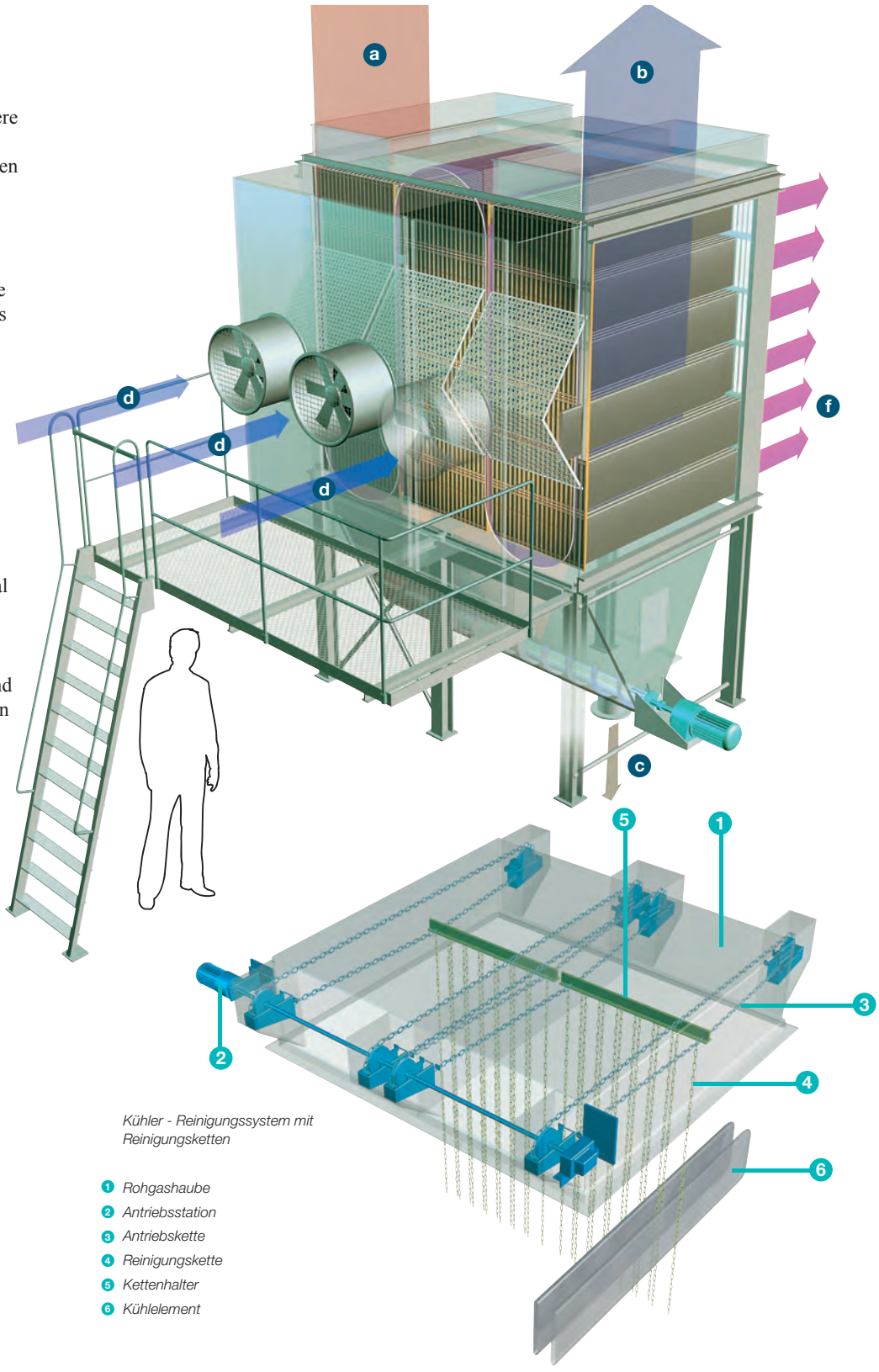

Kühler - Reinigungssystem mit Reinigungsketten

1. *Rohgashaube*
2. *Antriebsstation*
3. *Antriebskette*
4. *Reinigungskette*
5. *Kettenhalter*
6. *Kühlelement*

Typ	Länge, mm	Filterfläche, m²	Gewicht, kg
KS 520/1/60/1 - KS 520/15/900/15	788 - 11856	90 - 1352	2350 - 25150
KS 620/1/72/1 - KS 620/15/1080/15	788 - 11856	108 - 1620	2792 - 30125
KS 622/1/72/1 - KS 622/15/1080/15	788 - 11856	119 - 1785	3015 - 32535
KS 720/1/84/1 - KS 720/15/1260/15	788 - 11856	126 - 1890	3257 - 35145
KS 722/1/84/1 - KS 722/15/1260/15	788 - 11856	139 - 2082	3583 - 38659

NFPZ3000 Schlauchfilter mit Staubsammelbehälter

Konstruktion

- Max. Betriebstemp.: 75 -.
- Max. Unterdruck: 5000 Pa.
- Max. Überdruck: 800 Pa.
- Einlass durch Filtertrichter oder Einlassmodul.
- Regenerierungsfilter für die Reinigung von Filterbeuteln durch Luftstromumkehrung, kann an der Seite oder an der Decke montiert werden.
- Kombination aus Prüf- und Berstplatte.
- In zwei Breiten lieferbar, Typ E und J.
- Filterfläche:
  HJ: 85 m² / pro Modul
  LJ: 40 m² / pro Modul
  HE: 42 m² / pro Modul
  LE: 20 m² / pro Modul

Qualität

- Verzinktes Stahlblech.

Optional

- Einblasmodul.
- Ausgefahrenes Teleskopbein mit Querstrebe.
- Verschiedene Filtermaterialien für verschiedene Staubtypen.

Zubehör

- Regenerierungsventilator: 800 x 800 mm, 1,1 kW
- Regenerierungsventilator: 800 x 800 mm, 2,2 kW
- Regenerierungsventilator: 600 x 600 mm, 1,1 kW
- Wartungsbühne mit Leiter.
- Einlass mit Rückschlagklappe.
- CARZ Rückschlagklappe.
- Rückluftkomponenten für Über-/ Unterdruck Schläuche, S/W Klappen, Brandschutzklappen, Berstplatten, Filter usw.)
- Rüttelabreinigung

Bei Bestellung von NFPZ3000 geben Sie bitte Folgendes an:

- Zonenklassifizierung für den Aufstellungsort (ohne Zone, Zone 21 oder Zone 22).

Der Filter NFPZ3000 Filter wurde für kleine und mittelständische Holzwerkstätten konzipiert, die geringere Mengen an Material erzeugen.
Dieser Modulfilter besteht aus verzinktem Stahlblech mit Teleskopstütze und ist für die Verwendung in Außenbereichen geeignet.
Der Filter ist in zwei Breiten erhältlich, Typ E (1200 mm) und Typ J (2400 mm).
Jedes Filtermodul ist mit einer Wartungstür und Explosionsfläche ausgestattet. Filterreinigung mit Regenerierungsventilatoren. Jeder Filter ist mit dem einzigartigen, patentierten SUPERBAG ausgestattet. Das abgeschiedene Material wird im Filtertrag getrennt und in Metallbehältern gesammelt.
Der Filter kann entweder für kontinuierlichen Betrieb oder mit Unterbrechungen in 4-stündigen Intervallen ausgelegt werden, sodass die Filterschläuche gereinigt werden können.

Vorteile

- Für Luftvolumina von 1 500 bis 33 000 m³/h.
- Mit ATEX-Zulassung für Staub Klasse St1 und St2 mit Kst-Wert bis 300 bar m/s.
- Kompakte Ausführung.
- Geeignet für große Luftvolumina mit geringer Partikelkontamination.
- Ausgelegt für kontinuierlichen Betrieb oder Betrieb mit 15-minütigen Pausen zur Reinigung in ca. 4-stündigen Intervallen.
- Zur Montage am Boden.
- Über- oder Unterdruckversionen bis 5 000 Pa.
- Explosionsdruckentlastung nach oben oder zur Seite.
- Leistungsstarke Online-Reinigung mit effizienten Regenerierungsventilatoren.
- Patentierte antistatische SUPERBAGs aus Polyester.
- Problemlose Installation vor Ort und Verlängerung nach Bedarf.
- Niedriger Energieverbrauch.

Abmessungen

(Beispiele – NFPZ3000 3 HJ für Staub St2)

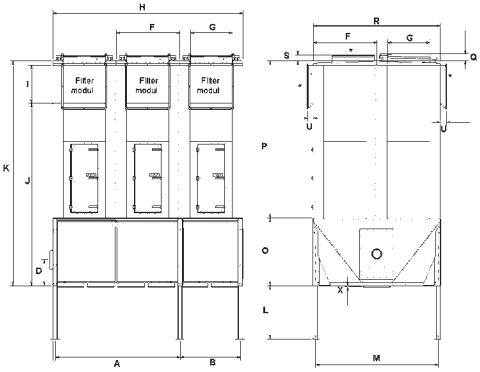

Kennzeichnung

NFPZ3000 Filtergehäuse für Staubtyp St1 zur Installation in zonenfreien Bereichen mit Kennzeichnung:
CE 1180 Ex II D St 1

Für Staubtyp St1 und St2 hat das Filtergehäuse die Kennzeichnung: CE 1180 Ex II D St2

Kennzeichnung basierend auf Baseefa 06 ATEX 0068 Produktzertifikat.
Explosionsdruckentlastungstüren mit Kennzeichnung: CE 1180 Ex II D

Geräte mit ATEX Ex II D St2 Zulassung gemäß Baseefa 06 ATEX 0068

Typ	A#	B	D***	F	G	H	I	J**	K**	L	M	O	P**	Q	R	S	U	W	X
E	2400	1106	485	1200	800	3600	720	2937	3737	s. unten	1121	777	2960	135	1200	115	115	47	23
J	2400	1106	485	1200	800	3600	720	3420	4220	s. unten	2321	1260	2960	135	2400	115	115	47	23

Optional 1200 mm. * Positions-/Regenerierungsventilator mit optionalem Auslass 800 x 800 or 600 x 600 mm. (L-Version: nicht auf der Türseite). Alle Abmessungen in mm*
** Höhe der L-Version – Abmessung um 1440 mm reduzieren. *** 400 mm zur Innenseite des Bodens.

höhenverstellbare Stützkonstruktion		
Typ	Min. Einstellung	Max. Einstellung
L = 1196	155	850
L = 1596	555	1250
L = 2195	1155	1850
L = 2596	1555	2250

Überdruckfilter St1			
Filtertyp	Version	Anz. Module	Filterfläche gesamt
NFPZ3000	HE	1 Modul	42 m²
NFPZ3000	HJ	1 Modul	85 m²
NFPZ3000	HJ	2 Module	170 m²

Filter kann in vormontierter Ausführung geliefert werden.

NFSZ3000 Schlauchfilter mit Austragsschnecke und / oder Zellradschleuse

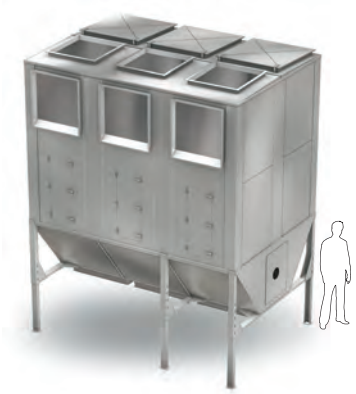

Der Filter NFSZ3000 ist für mittlere Luftvolumenströme mit großer Materialbeladung ausgelegt.
Dieser Modulfilter besteht aus verzinktem Stahlblech. Der Filter ist mit verstellbaren Stützen ausgestattet und zur Verwendung in Außenbereichen geeignet.
Der Filter ist in zwei Breiten erhältlich, Typ E (1200 mm) und Typ J (2400 mm). Jedes Filtermodul ist mit einer Wartungs- und Druckentlastungsklappe ausgestattet. Filterreinigung mit Regenerierungsventilatoren. Jeder Filter ist mit dem einzigartigen, patentierten SUPERBAG ausgestattet.
Die mittleren bis großen Partikel werden im Filtertrichter und in der Einblaskammer (optional) getrennt und die Luft wird anschließend zu den Filterschläuchen geführt. Das gesammelte Material wird über das Zellradschleuse ausgetragen.
Die Zellradschleuse wird für den drucklosen Materialaustrag zu einem Silo, Behälter oder separaten Fördersystem verwendet.
Der Filter kann entweder für kontinuierlichen Betrieb oder mit Unterbrechungen in 4-stündigen Intervallen ausgelegt werden, sodass die Filterschläuche gereinigt werden können.

Bei Bestellung von NFSZ3000 geben Sie bitte Folgendes an:

- Zonenklassifizierung für eine Positionierungsinstallation (zonenfrei, Zone 21 oder Zone 22).

Vorteile

- NFSZ3000 mit Zellradschleuse oder Förderschnecke für Luftvolumenströme von 1 500 bis 65 000 m^3/h.
- Breite Palette von Zellradschleuse und Förderschnecken für den Materialaustrag.
- Mit ATEX-Zulassung für Staub Klasse St1 und St2 mit Kst-Wert bis 300 bar m/s.
- Kompakte Ausführung.
- Geeignet für große Luftvolumenströme mit großer Materialbeladung.
- Ausgelegt für kontinuierlichen Betrieb oder Betrieb mit 15-minütigen Pausen zur Reinigung in ca. 4-stündigen Intervallen.
- Zur Montage am Boden oder auf dem Dach.
- Über- oder Unterdruckversionen bis 5 000 Pa.
- Explosionsdruckentlastung nach oben oder zur Seite.
- Leistungsstarke Online-Reinigung mit effizienten Regenerierungsventilatoren.
- Patentierte antistatische SUPERBAGs aus Polyester.
- Problemlose Installation vor Ort und Verlängerung nach Bedarf.
- Niedriger Energieverbrauch.

Kennzeichnung

NFSZ3000 Filtergehäuse für Staubtyp St1 zur Installation in zonenfreien Bereichen mit Kennzeichnung:
CE 1180 Ex II D St1.

Für Staubtyp St1 und St2 hat das Filtergehäuse die Kennzeichnung: CE 1180 Ex II D St2.

Kennzeichnung basierend auf Baseefa 06 ATEX 0068 Produktzertifikat.

Explosionsdruckentlastungstüren mit Kennzeichnung:

CE 1180 Ex II D.

Ex Geräte mit ATEX Ex II D St2 Zulassung gemäß Baseefa 06 ATEX 0068

Konstruktion

- Max. Betriebstemp.: 75 °C
- Max. Unterdruck: 5000 Pa.
- Max. Überdruck: 800 Pa.
- Einlass durch Filtertrichter oder Einblaskammer.
- Regenerierungsventilator für die Reinigung der Filterschläuche durch Spülluft, kann an der Seite oder auf dem Dach montiert werden.
- Kombination aus Prüf- und Berstplatte.
- Filterfläche:
  HJ: 85 m^2 / pro Modul
  LJ: 40 m^2 / pro Modul
  HE: 42 m^2 / pro Modul
  LE: 20 m^2 / pro Modul
- Filterfläche bis zu 510 m^2 pro Filter.

Qualität

- Verzinktes Stahlblech.

Optional

- Einblasmodul.
- Verstellbare Filterstützen.
- Verschiedene Filtermaterialien für verschiedene Staubtypen.

Zubehör

- Regenerierungsventilator: 800 x 800 mm, 1,1 kW
- Regenerierungsventilator: 800 x 800 mm, 2,2 kW
- Regenerierungsventilator: 600 x 600 mm, 1,1 kW
- Wartungsbühne mit Leiter.
- Einlass mit Rückschlagklappe.
- CARZ Rückschlagklappe.
- Rückluftkomponenten für Über-/ Unterdruck (Schläuche, S/W Klappen, Brandschutzklappen, Berstscheiben, Filter usw.)
- Kalkdosiereinheit NFKG-70

Typ	A#	B	C	D***	F	G	H	I	J**	K**	L	M	N	O	P**	Q	R	S	U	W	X
E	2400	1106	952	485	1200	800	3600	720	2937	3737	s. unten	1121	240	777	2960	135	1200	115	115	47	153
J	2400	1106	952	485	1200	800	3600	720	3420	4220	s. unten	2321	240	1260	2960	135	2400	115	115	47	153

Optional 1200 mm. * Positions-/Regenerierungsventil mit optionalem Auslass 800 x 800 or 600 x 600 mm. (LJ Version: nicht auf der Türseite).
** Höhe der LJ-Version – Abmessung um 1440 mm reduzieren. *** 400 mm zur Innenseite des Bodens.

Alle Abmessungen in mm*.

NFSZ3000 mit Zellradschleuse

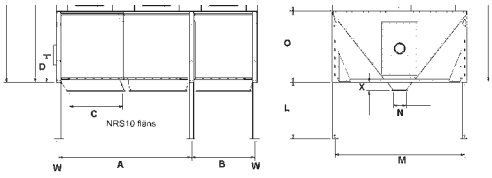

Detailzeichnung.

NFSZ3000 mit Förderschnecke

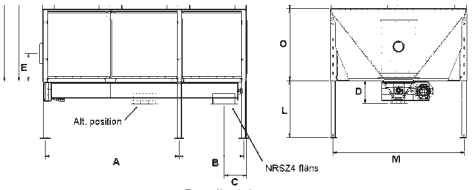

Detailzeichnung.

höhenverstellbare Stützkonstruktion		
Typ	**Min. Einstellung**	**Max. Einstellung**
L = 1196	155	850
L = 1596	555	1250
L = 2195	1155	1850
L = 2596	1555	2250

NFKZ3000 Schlauchfilter mit Kettenaustrag

Konstruktion

- Max. Betriebstemp. 75 °C
- Max. Unterdruck: 5000 Pa.
- Max. Überdruck: 800 Pa.
- Einlass im Filtertrag oder Einblaskammer.
- Regenerierungsfilter für die Reinigung der Filterschläuche durch Spülluft, kann an der Seite oder auf dem Dach montiert werden.
- Kombination aus Wartungs- und Druckentlastadapter.
- Filterfläche:
  HJ: 85 m² / pro Modul
  LJ: 40 m² / pro Modul

Qualität

- Verzinktes Stahlblech.

Optional

- Einblasmodul.
- Verstellbare Filterstützen.
- Verschiedene Filtermaterialien für verschiedene Staubtypen.

Zubehör

- Regenerierungsventilator 800 x 800 mm, 1,1 kW
- Regenerierungsventilator 800 x 800 mm, 2,2 kW
- Regenerierungsventilator 600 x 600 mm, 1,1 kW
- Prüfplattform mit Leiter.
- Einlass mit Rückschlagklappe.
- CARZ Rückschlagklappe.
- Rückluftkomponenten für Über-/Unterdruck (Rückschlagklappe, Brandschutzklappen, Berstscheiben, Filter usw.)
- Kalkdosiereinheit NFKG-70

Kennzeichnung

NFKZ3000 Filtergehäuse für Staubtyp St1 zur Installation in zonenfreien Bereichen mit Kennzeichnung: CE 1180 Ex II D St1.

Für Staubtyp St1 und St2 hat das Filtergehäuse die Kennzeichnung: CE 1180 Ex II D St2.

Kennzeichnung basierend auf Baseefa 06 ATEX 0068 Produktzertifikat. Explosionsdruckentlastungstüren mit Kennzeichnung: CE 1180 Ex II D.

Abmessungen (Beispiel – NFKZ3000 2 + 1 HJ)

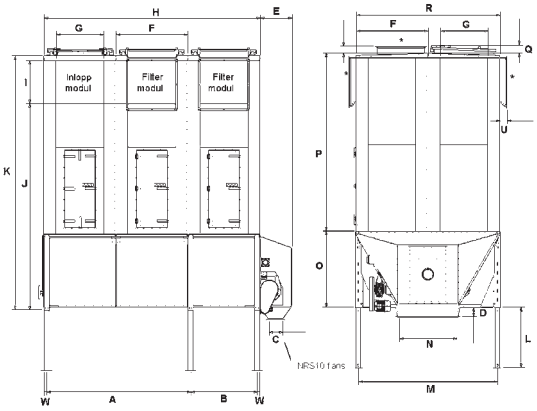

Der Filter NFKZ3000 ist geeignet für große Luftvolumenströme mit großer Materialbeladung.
Dieser Modulfilter besteht aus verzinktem Stahlblech. Der Filter ist mit einer Teleskopstütze ausgestattet und zur Verwendung in Außenbereichen geeignet.
Jedes Filtermodul (2400 mm) ist mit einer Wartungs- und Druckentlastungsklappe ausgestattet. Filterreinigung mit Regenerierungsventilatoren.
Jeder Filter ist mit dem einzigartigen, patentierten SUPERBAG ausgestattet.
Der Filtertrag und die Einblaskammer (optional) trennen mittlere/große Partikel und führen die Luft zu den Filterschläuchen.
Ein Kettenförderer am Trichterboden führt das gesammelte Material zu einem Zellradschleuse zwecks Austragung.

Vorteile

- Für Luftvolumenströme von 6 000 bis 500 000 m³/h.
- Mit ATEX-Zulassung für Staub Klasse St1 und St2 mit Kst-Wert bis 300 bar m/s.
- Kompakte Ausführung.
- Geeignet für große Luftvolumenströme mit großer Materialbeladung.
- Augelegt für kontinuierlichen Betrieb.
- Zur Montage am Boden oder auf dem Dach.
- Über- oder Unterdruckversionen bis 5 000 Pa.
- Explosionsdruckentlastung nach oben oder zur Seite.
- Leistungsstarke Online-Reinigung mit effizienten Regenerierungsventilatoren.
- Patentierte antistatische SUPERBAGs aus Polyester.
- Problemlose Installation vor Ort und Verlängerung nach Bedarf.
- Niedriger Energieverbrauch.

Ex Geräte mit ATEX Ex II D St2 Zulassung gemäß Baseefa 06 ATEX 0068

A#	B	C	D	E	F	G	H	I	J**	K**	L	M	N	O	P**	Q	R	S	U	W
2400	1106	245	153	583	1200	800	3600	720	3420	4230	s. unten	2321	952	1260	2960	135	2400	115	150	47

Optional 1200 mm. * Positions-/Regenerierungsventil mit optionalem Auslass 800 x 800 or 600 x 600 mm. (LJ Version: nicht auf der Türseite).
** Höhe der LJ-Version – Abmessungen um 1440 mm reduzieren.

Alle Abmessungen in mm*.

höhenverstellbare Stützkonstruktion		
Typ	Min. Einstellung	Max. Einstellung
L = 1596	555	1250
L = 2195	1155	1850
L = 2596	1555	2250

Überdruckfilter St1					
Filtertyp	Version	Anz. Module	Filterfläche gesamt	Kettenförderer	Zellradschleuse
NFKZ3000	HJ	5 + 1 Modul	425 m²	enthalten	NRSZ 10
NFKZ3000	HJ	6 + 1 Modul	510 m²	enthalten	NRSZ 10

FMK Kassettenfilter

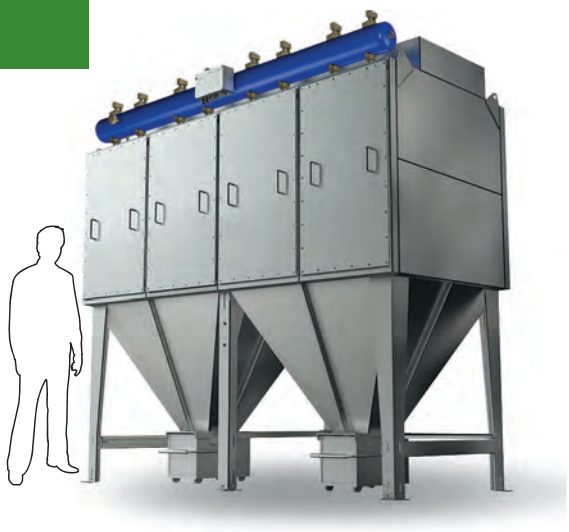

FMK Kassettenfilter sind eine Serie kompakter Filter. Dank ihrer kompakten Ausführung ist dieser Filter leicht zu positionieren und bietet viele betriebliche Vorteile. Die Filter sind zur Verwendung im Innen- und Außenbereich konzipiert. Oberhalb des Reingaskanals kann ein Ventilator montiert werden. Die Filterkassetten sind in verschiedenen Materialien verfügbar.

Vorteile

- Dank der patentierten Konstruktion der Filterkassette ist die Reinigung extrem effizient, während der Druckluftverbrauch auf ein Minimum reduziert wird.
- Erwiesene Zuverlässigkeit, die in 20 Jahren Erfahrung bei kontinuierlicher Entwicklung der Filtertechnologie erarbeitet wurde.
- Die FMK Filterkassetten sind leicht zugänglich und zu wechseln.
- Hoher Abscheidegrad für niedrigen Energieverbrauch.

Ex Geräte mit ATEX Ex II D St3 Zulassung.

Konstruktion

- Standard-Filtermaterial: Polyester NF 100.
- 4-reihige Kassette max. 40 g/m³ feine oder grobe Staubpartikel.
- 6-reihige Kassette max. 20 g/m³ feine Staubpartikel.
- Maximale Betriebstemperatur 75 ºC
- Maximaler Unterdruck 6000 Pa.
- Maximaler Überdruck 1500 Pa.
- Ein- und Auslassabmessungen 160, 250, 315, 400 mm.
- Vorabscheider mit Blechplatte oder Lochblech zum Schutz der Filterelemente
- Reinluft-Auslasskanal, Höhe 200 mm.
- Verschraubte Türe.
- 50 Liter Staubbehälter
- Messung des Differenzdrucks und Regelung des Reinigungssystems: DFC-8M, Energieversorgung 230V – 50 Hz / 110 V – 60 Hz.
- Druckluftreinigungssystem (max. 6 bar) Anschluss 1".
- Druckregler und Wasserabscheider.

Optional

- Verschiedenste Filtermaterialien für den auszufilternden Staub.
- In drei Hauptversionen lieferbar:
  - Filter mit Trichter und Sammelbehälter.
  - Filter mit Trichter und Flansch 300 x 300 mm.
  - Kann als Silofilter verwendet werden.
- ATEX-Version mit Explosionsdruckentlastung am Filtergehäuse für Staub Klasse St1, St2 oder St3 und Filterinstallation in zonenfreiem Bereich oder Zone, Zone 22 oder 21: FMKZ Modell.
- Explosionsdruckentlastung am Filtergehäuse für Staub Klasse St1 und St2 und Filterinstallation in zonenfreien Bereichen oder Zone 22.
- Scharnierte Türen.
- 100 Liter Staubsammelbehälter auf Rollen.
- Rechteckiger Ein- und Austritt.
- Reinluft-Auslasskanal, Höhe 350 mm.

Qualität

- Verzinktes Stahlblech.

Zubehör

- Auswahl eingebauter FM-Ventilatoren mit Leistung zwischen 3,0 und 18,5 kW.
- Irisblende zur Volumenstromeinstellung.
- Plattform mit Leiter für Wartungsarbeiten.
- Luftauslass mit Schalldämpfer.
- Schallschutzhaube zur Geräuschminderung von Ventilator und Motor.
- Zellradschleuse NRS 3.
- Kontinuierliche Staubentleerung mit dem Drehschieberventil NRS 3.
- Zusätzlicher Schutz für die Kassetten gegen Faserstaub.
- Beinverlängerung bis zu 2000 mm.
- CARZ Rückschlagklappe.
- Kalkvorschubtyp NFKG-70

Typ	Anz. Kassetten	Filterfläche, m²	Max. Luftvolumenstrom, m³/h	Staubbehälter
FMK25-2E/4	2	15	1800	50 Liter
FMK25-2E/6	2	22	2600	50 Liter
FMK25-4E/4	4	29	3400	50 Liter
FMK25-4E/6	4	44	5200	50 Liter
FMK25-6E/4	6	44	5200	50 Liter
FMK25-8E/4	8	58	7000	50 Liter
FMK25-6E/6	6	66	8000	50 Liter
FMK25-8E/6	8	88	10500	50 Liter

Filter ist vormontiert und wird in 2 Teilen geliefert.

FMC Patronenfilter

Konstruktion

- Standardpatronen aus Polyester CA100: 10 g/m³ max. feiner oder grober Staub.
- Patrone aus Zellstoff CA175: 1 g/m³ max. Kaltrauch
- Maximale Betriebstemperatur 75 °C
- Maximaler Unterdruck 6000 Pa.
- Maximaler Überdruck 1500 Pa.
- Ein- und Auslassabmessungen 160, 250, 315, 500 oder 560 mm.
- Lufteinlassabschnitt für ein Prall-/ Verschleißblech angepasst.
- Reinluft-Auslasskammer, Höhe 200 mm.
- Verschraubte door.
- 50 Liter Staubbehälter
- Messung des Differenzdrucks und Regelung des Reinigungssystems: BFC-8M, Energieversorgung 230 V – 60 Hz.
- Druckluftreinigungssystem (max. 6 bar) Anschluss 1".

Qualität

- Verzinktes Stahlblech.

Optional

- Verschiedenste Filtermaterialien für den auszufilternden Staub.
- Lieferbar in drei Hauptversionen:
  - Filter mit Trichter und Sammelbehälter.
  - Filter mit Trichter und Austragungsflansch 300 x 300 mm.
  - Ist als Silofilter verwendbar.
- ATEX-Version mit Explosionsdruckentlastung am Filtergehäuse für Staub Klasse St1, St2 oder St3 und Filterinstallation in zonenfreiem Bereich oder Zone, Zone 22 oder 21: FMCZ Modell.
- Drehschieberventil am Filtergehäuse für Staub Klasse St1 und St2 und Filterinstallation in zonenfreien Bereichen oder Zone 22.
- Scharnierte Türen.
- 50 oder 100 Liter Behälter auf Rollen.
- Rechteckiges Ein- oder Auslassventil.
- Reinluft-Auslasskammer, 350, 500 oder 650 mm Höhe, für Luftvolumenstrom zwischen 9 500 und 16 000 m³/h.
- Reinluft-Auslasskammer, 500 mm Höhe, für Luftvolumenstrom zwischen 16 000 und 21 200 m³/h.

Zubehör: siehe Seite 26

Die Patronenfilter der Serie FMC bieten zahlreiche betriebliche Vorteile dank ihrer kompakten Ausführung und ihres patentierten UniClean® Systems. Die spezielle Konstruktion der UniClean®Patronen garantiert eine gleichbleibende und effektive Reinigung. Die FMC Filter sind für Luftvolumenströme zwischen 1 200 und 21 000 m³/h mit verschiedenen Staubtypen konzipiert. Die FMC Filter können mit verschiedenen Filterpatronentypen ausgerüstet und vertikal positioniert werden, um eine Staubansammlung auf dem Filtermaterial zu verhindern.

Vorteile

- Patronen sind in den verschiedensten Materialien lieferbar, um den meisten Anwendungsbereichen mit allen Arten und Mengen von Staub gerecht zu werden.
- Ihre modulare Bauweise bedeutet, dass sie nah an der Staubquelle installiert werden können, wodurch der Energieverbrauch reduziert wird.
- Die FMC Filterkassetten sind leicht zugänglich und zu wechseln.
- Intelligente Filterüberwachung minimiert Wartungs- und Energiekosten.

Schlüsselcode, z. B.: FMC200-2L	
FMC200	FMC200 Kassettenfilter
2-8	Anz. Patronen
L/A	Patronenhöhe: L = niedrig, A = hoch

Ex Geräte mit ATEX Ex II D St3 Zulassung.

Typ	Anz. Patronen	Filterfläche, m²	Max. Luftvolumenstrom, m³/h	Staubbehälter
FMC200-2L	8	Standard: 32	3200	50 Liter
FMC200-2L	8	Zellstoff: 72	3200	50 Liter
FMC200-4L	16	Standard: 64	6400	50 Liter
FMC200-4L	16	Zellstoff: 144	6400	50 Liter
FMC200-6L	24	Standard: 96	9600	50 Liter
FMC200-6L	24	Zellstoff: 216	9600	50 Liter
FMC200-8L	32	Standard: 128	12800	50 Liter
FMC200-8L	32	Zellstoff: 288	12800	50 Liter
FMC200-2A	8	Standard: 53	5300	50 Liter
FMC200-2A	8	Zellstoff: 116	5300	50 Liter
FMC200-4A	16	Standard: 106	10600	50 Liter
FMC200-4A	16	Zellstoff: 232	10600	50 Liter
FMC200-6A	24	Standard: 159	15900	50 Liter
FMC200-6A	24	Zellstoff: 348	15900	50 Liter
FMC200-8A	32	Standard: 212	21200	50 Liter
FMC200-8A	32	Zellstoff: 464	21200	50 Liter

Filter ist vormontiert und wird in 2 Teilen geliefert.

FMC Patronenfilter

FMC200-2L und 2A mit Staubbehältern

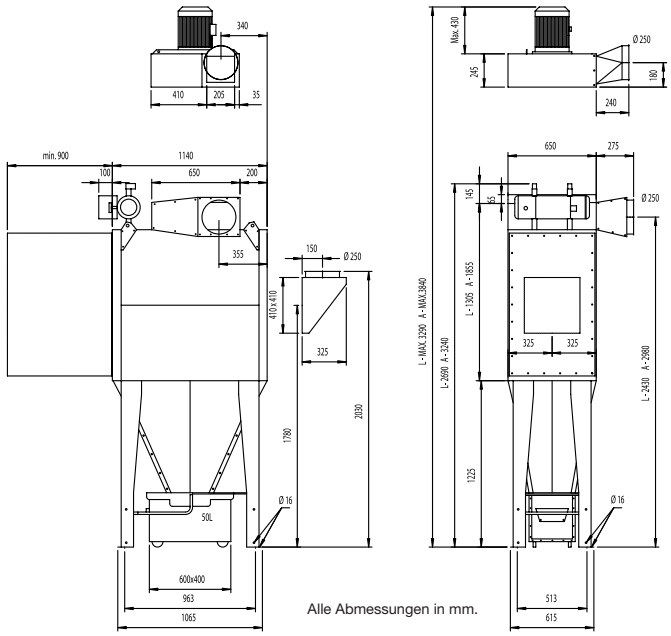

Alle Abmessungen in mm.

Typ	FMC200-2L		FMC200-2A	
	Standard	Zellstoff	Standard	Zellstoff
Filterfläche, m²	32	72	53	116
Gewicht (kg) mit 50 Liter Staubbehälter, ohne Ventilator	219	219	267	267

FMC Patronenfilter

FMC200-4L und 4A mit Staubbehälter

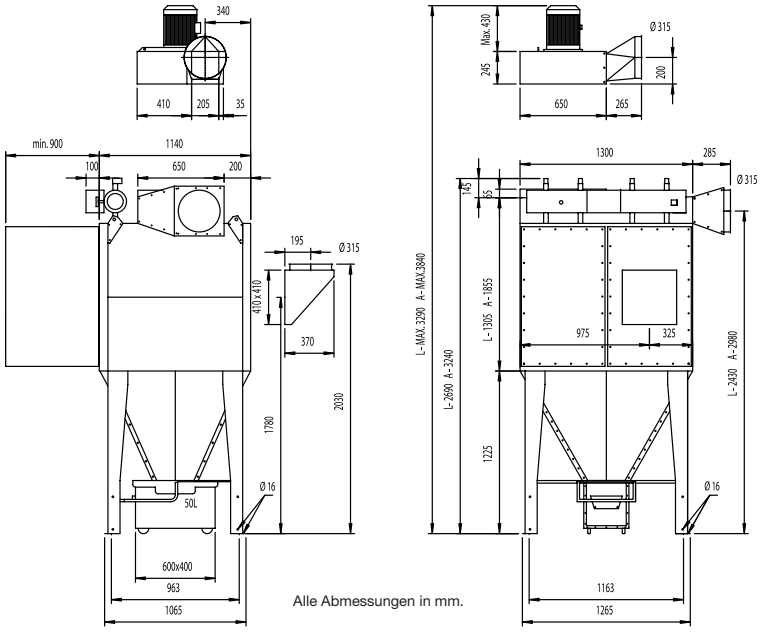

Alle Abmessungen in mm.

Typ	FMC200-4L		FMC200-4A	
	Standard	Zellstoff	Standard	Zellstoff
Filterfläche, m²	64	144	106	232
Gewicht (kg) mit 50 Liter Staubbehälter, ohne Ventilator	418	418	495	495

FMCPatronenfilter

FMC200-8L und 6A mit Staubbehälter

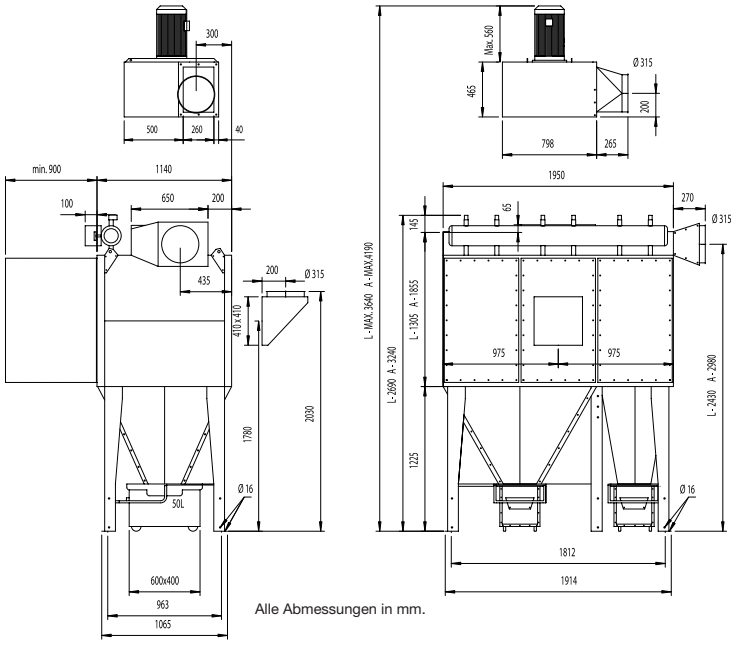

Alle Abmessungen in mm.

Typ	FMC200-6L		FMC200-6A	
	Standard	Zellstoff	Standard	Zellstoff
Filterfläche, m²	96	216	159	348
Gewicht (kg) mit 50 Liter Staubbehälter, ohne Ventilator	637	637	740	740

FMCPatronenfilter

FMC200-8L und 8A mit Staubbehälter

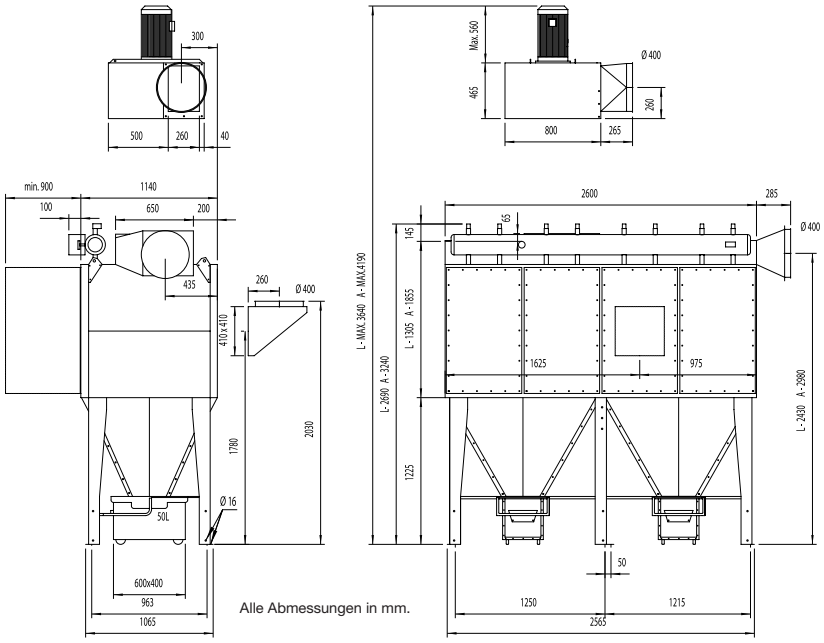

Alle Abmessungen in mm.

Typ	FMC200-8L		FMC200-8A	
	Standard	Zellstoff	Standard	Zellstoff
Filterfläche m²	128	288	212	464
Gewicht (kg) mit 50 Liter Staubbehälter, ohne Ventilator	836	836	969	969

FMC Patronenfilter

Ein- und Auslasspositionen für FMC200, Typ L und A (Diagramme siehe Rückseite)

Einlass:

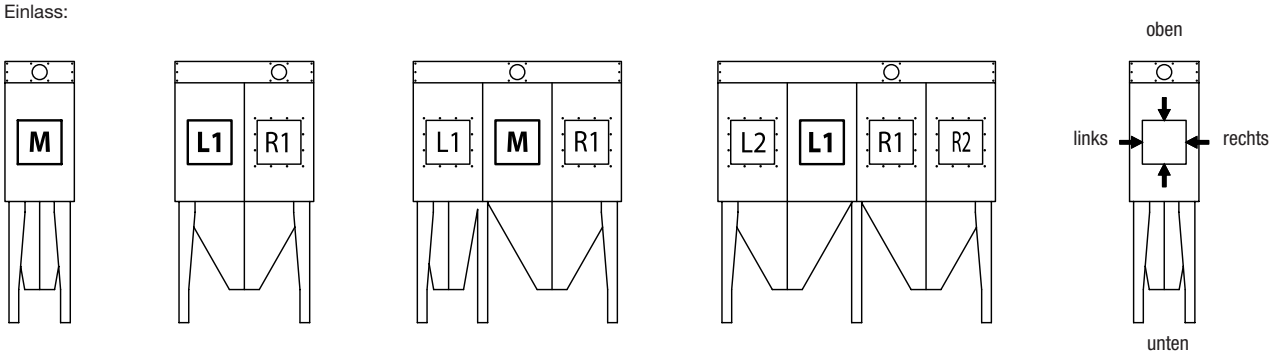

Auslass ohne Ventilator:

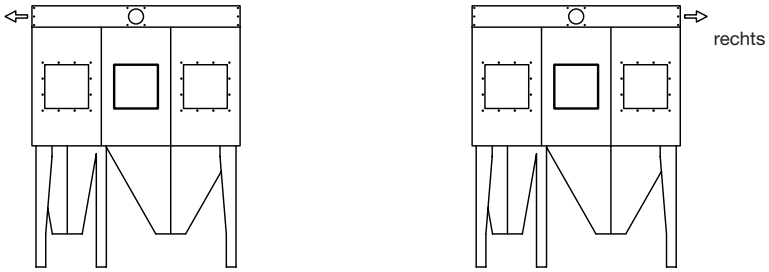

Ventilator:

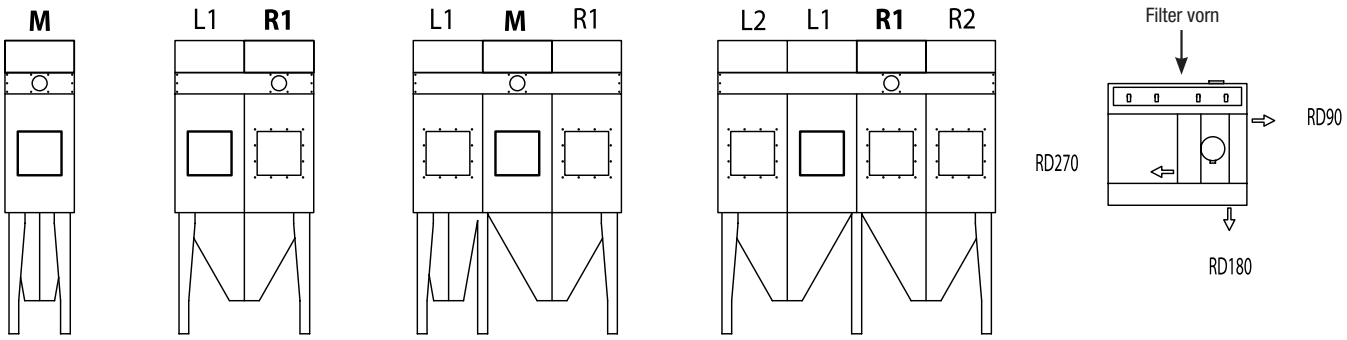

Typ	Einlassposition	Einlassrichtung	Ventilatorposition	Auslass mit Ventilator	Auslass ohne Ventilator
FMC200-2L **FMC200-2A**	**M**	oben **rechts** **links** **unten**	**M**	RD270 **RD180** **RD90**	rechts **links**
FMC200-4L **FMC200-4A**	L1 **R1**	oben **rechts** **links** **unten**	R1 **L1**	RD270 **RD180** **RD90**	rechts **links**
FMC200-6L **FMC200-6A**	M **L1** **R1** **R1/L1***	oben **rechts** **links** **unten**	M **R1** **L1**	RD270 **RD180** **RD9**	rechts **links** **oben**
FMC200-8L **FMC200-8A**	L1 **R1** **L2** **R2** **R1/L2*** **R2/L1***	oben **rechts** **links** **unten**	R1 **L1** **R2** **L2**	RD270 **RD180** **RD90**	rechts **links** **oben**

Fettgedruckte Positionen zeigen Standardpositionen. * Durchmesser 500 und 560 für FMC200-6A und FMC200-8A, die beiden Einlässe werden durch ein T-Stück verbunden.

Integrierter FM-Ventilator für FMK- und FMC-Filter

Maximale Effizienz mit minimalem Geräuschpegel

Der FM-Ventilator wurde so konzipiert, dass er maximale Leistung bei minimaler Geräuschbildung bietet.
Hieraus ergibt sich ein sicheres und zuverlässiges System mit niedrigem Energieverbrauch im gesamten Luftvolumenstrombereich. Diese Ventilatoren sind nur im RD-Ausblasrichtung lieferfähig. FMZ-Ventilatoren können auf der Reinluftseite eines Filters Typ FMCZ 200 oder FMKZ 25 für explosiven Staub verwendet werden. FMZ-Ventilatoren sind mit einer Prüfplatte ausgestattet.

Produktdaten	Standard
Ventilator, Material	verzinktes Stahlblech, 2 mm
Motor, elektrische Daten	3 x 400V, 50 Hz
Motor und Ventilatordrehzahl	2900 U/min

Kennzeichnung

FMZ ist gekennzeichnet für die Installation außerhalb des explosionsfähigen Bereichs:

Ex II D T4 innere Zone 22

Zur Installation in Zone 22:

Ex II 3D T4 innere Zone 22

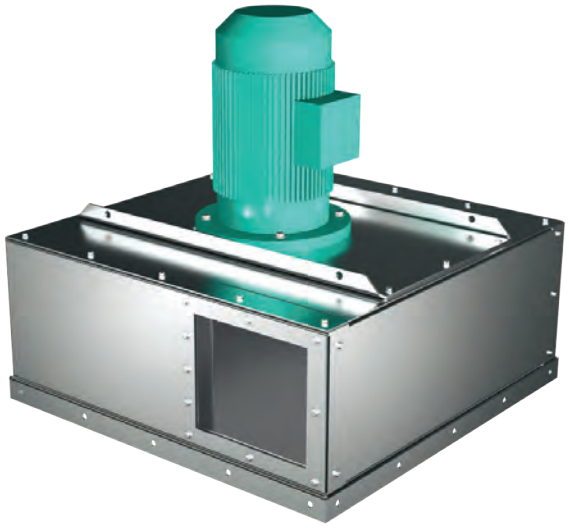

Typ	Motorleistung kW	Gewicht* kg	Optimaler Luftvolumenstrom m³/h	Geräuschpegel dB(A)/1m¹	Abscheidegrad	Max. Luftvolumenstrom m³/h	L mm	W mm	H mm	M mm
FM620	3,0	74	2000	65	82	3000	650	650	245	350
FM622	4,0	83	3000	69	82	4000	650	650	245	370
FM625	5,5	95	4000	67	82	5000	650	650	245	430
FM825	7.5	150	5000	72	82	6000	800	800	465	430
FM831	11,0	166	7000	73	82	8000	800	800	465	560
FM835	15,0	180	9000	74	81	10000	800	800	465	560
FM1000	18,5	260	14000	76	82	16000	1173	1023	378	505

* Ungefähres Gesamtgewicht von Ventilator und Motor entsprechend des verwendeten Modells. Geräuschpegel und Effizienz erfüllen die optimalen Anforderungen. Hinweis 1: Einschließlich Rohrverbindungen. Geräuschpegel vom Auslass nicht enthalten.

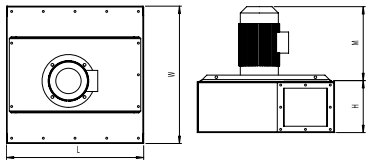

Auslassflansch für FM 600

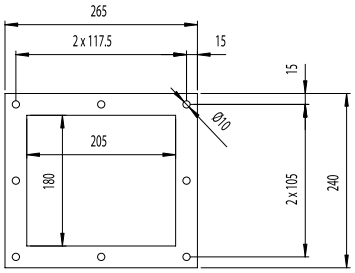

Auslassflansch für FM 800

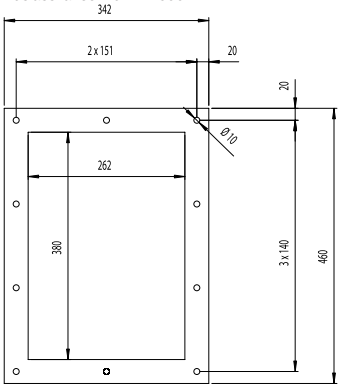

Auslassflansch für FM 1000

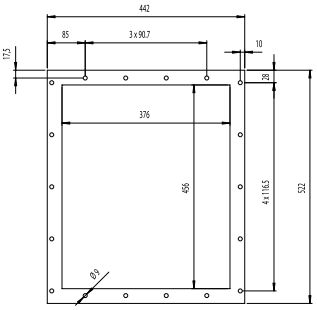

Diagramm der FM-Ventilatorleistung

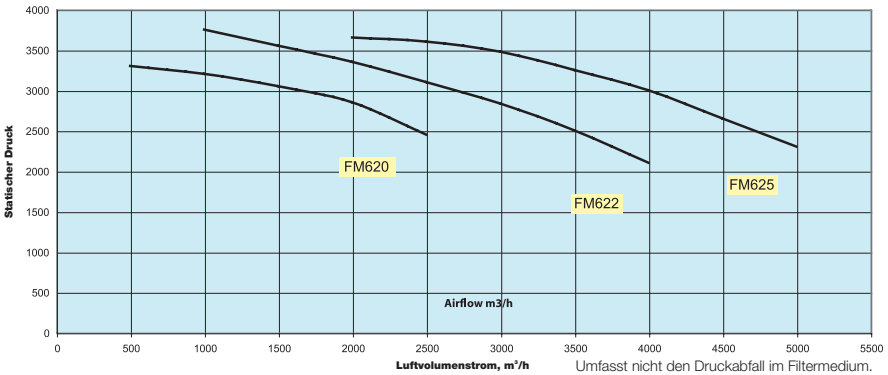

Umfasst nicht den Druckabfall im Filtermedium.

Diagramm der FM-Ventilatorleistung

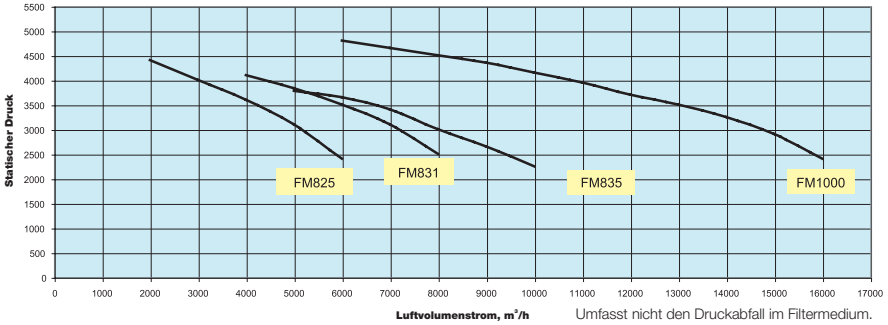

Umfasst nicht den Druckabfall im Filtermedium.

AUTO M-Z Rüttelfilter

Filter der Auto M-Z Serie sind leistungsstarke, freistehende Filter mit automatischem Rüttelreinigungssystem. Diese Filter des neuesten Modells basieren auf 30 Jahren kontinuierlicher Arbeit an Produktverbesserungen.

Vorteile

- Der Wartungszugang befindet sich an der Vorderseite des Geräts.
- Staubbehälter.
- Druckluft nicht erforderlich.
- Mit ATEX-Zulassung für explosiven Staub in Kategorien St1, St2 und St3.
- Effizienter, automatischer, elektrischer Rüttelmechanismus.
- Witterungsbeständig für den Einsatz in Außenbereichen.
- Sauberes, kompaktes Design erleichtert die Positionierung.

Konstruktion

- Maximale Arbeitstemp. 80 °C
- Max. Unterdruck: 4000 Pa
- Max. Überdruck: 1500 Pa
- Filterfläche zwischen 7,5 und 90 m^2.
- Breites Sortiment an Filtermaterialien für die meisten Anwendungen.
- Komplette Palette an Hochleistungsventilatoren von 0,75 kW bis 15 kW.
- Verschiedene Optionen zur Einlasspositionierung.
- Alle elektrischen Anschlüsse an der Anschlussseite der Einheit.

Qualität

- Standardfarbe RAL 7035 grau; andere Farben und Lackspezifikationen auf Anfrage.

Optional

- Vorabscheider zur Trennung von schweren oder faserhaltiger Stäube.
- Sackentleereinheit mit Scharnierplatte an der Vorderseite.
- Funkenfänger am Einlass.
- Eingebauter Sekundärfilter F7 oder H14.
- Ventilator 0,75 – 15,0 kW.

Zubehör

- Schallschutzhaube für den Ventilator.
- Auslass mit Haube.
- Differenzdruckanzeige.
- Selbstreinigender Filter.
- Kalkvorschubtyp NFKG-70

Typ	Filterfläche m^3	Max. Luftvolumenstrom, m^3/h	Max. Ventilatorleistung in kW	Gewicht in kg
Z7.5	7,5	800	3	160
Z15	15	1900	3	210
Z25	25	3000	7,5 (klein)	310
Z30	30	3400	7,5 (klein)	350
Z50	50	6000	15	520
Z60	60	6800	15	640
Z75	75	9000	15	740
Z90	90	10200	15	860

* Inkl. Rahmen zur Klopffilterreinigung, 0,25 kW Motor und 75 Liter Staubbehälter.
Ohne Ventilator und Klopffilter-Reinigungssystem

Ex Geräte mit ATEX Ex II D St3 Zulassung.

Standard AUTO M-Z Einheit											Max. Gewicht, kg	
Typ	A Breite ohne Anschluss-klemmen-kasten	B Tiefe	C Höhe mit 75 Liter Staubbe-hälter	D Höhe mit 150 Liter Staubbe-hälter	E Höhe zur Mitte, Einlass 75 Liter Behälter	F Höhe zur Mitte, Einlass 150 Liter Behälter	G Max. Motorhöhe	H Höhe des Filterge-häuses	K Höhe des Standard-Schall-dämpfers	Einlass Abmessun-gen	Einheit mit Behälter und größtem Ventilator.	Filterge-häuse
Z7.5	830	750	1458	1753	485	783	245	911	425**	Ø 100, 125 150 und 190	160	120
Z15	830	750	2008	2303	485	783	245	1461	425**	Ø 100, 125 150 und 190	210	160
Z25	1120	1010	2313	2613	565	865	366	1680	425	450 x 200 (H)	310	250
Z30	1120	1010	2567	2867	565	865	366	1937	425	450 x 200 (H)	350	290
Z50	2240	1010	2313	2613	565	865	844*	1680	425	450 x 200 (H)	520	420
Z60	2240	1010	2657	2867	565	865	844*	1937	1100	450 x 200 (H)	640	500
Z75	3360	1010	2313	2613	565	865	844*	1680	1100	450 x 200 (H)	740	550
Z90	3360	1010	2567	2867	565	865	844*	1937	1100	450 x 200 (H)	860	680

*HINWEIS: Abgebildet für 11 kW und 15 kW Ventilatoren, extern montiert. Abmessungen für 7,5 kW Motor 366.
** HINWEIS: : Max. Ventilatorgröße für Z 7.5 und Z 15 ist 3,0 kW.

Alle Abmessungen in mm.

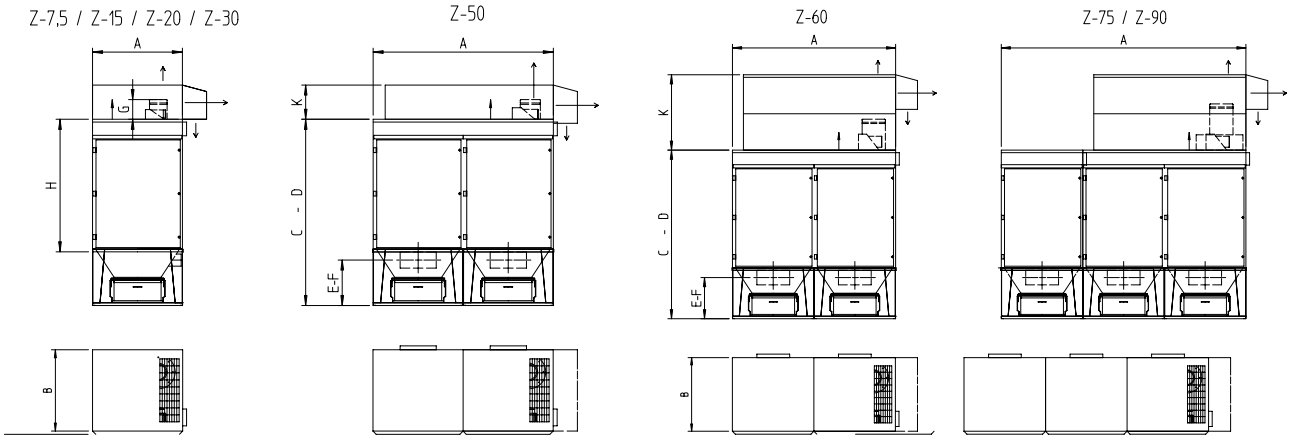

Auslass, alternativ 1 oben

Auslass, alternativ 2 auf der Seite mit Schutznetz

Auslass, alternativ 3 auf der Seite mit Wetterschutzkappe

Standardeinlass an der Rückseite für Einheiten Z 7.5 bis Z 30. Seilicher Einlass optional.

Standardeinlass an der Rückseite für Einheiten Z 50 bis Z 90. Seitlicher Einlass optional an Einheiten Z 50 und Z 60.

An Z 90 Einheiten muss der Einlass an der Rückseite sein.

AUTO M-Z Ventilatorleistung

Ventilatorleistung bei offenem Auslass 2900 U/min

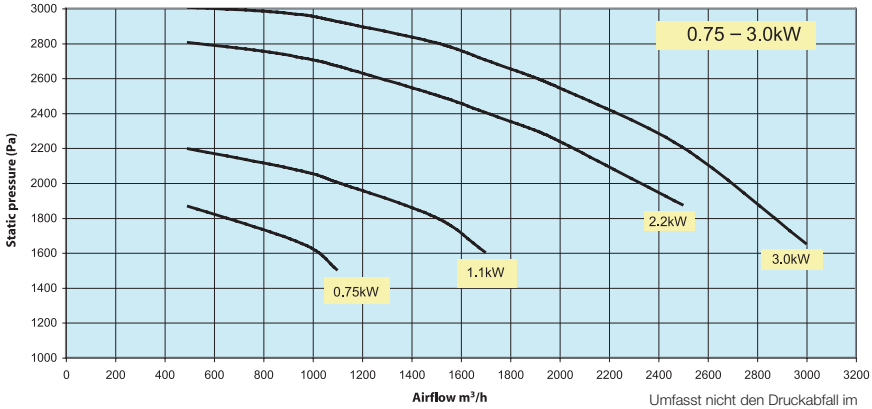

Umfasst nicht den Druckabfall im Filtermedium.

Ventilatorleistung bei offenem Auslass 2900 U/min

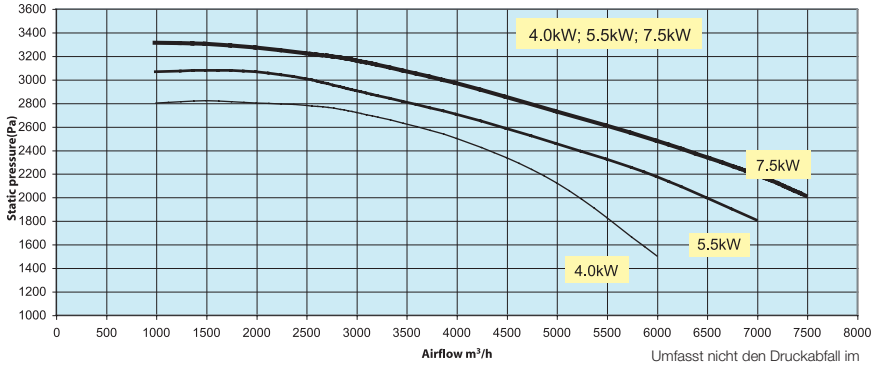

Umfasst nicht den Druckabfall im Filtermedium.

Ventilatorleistung bei offenem Auslass 2900 U/min

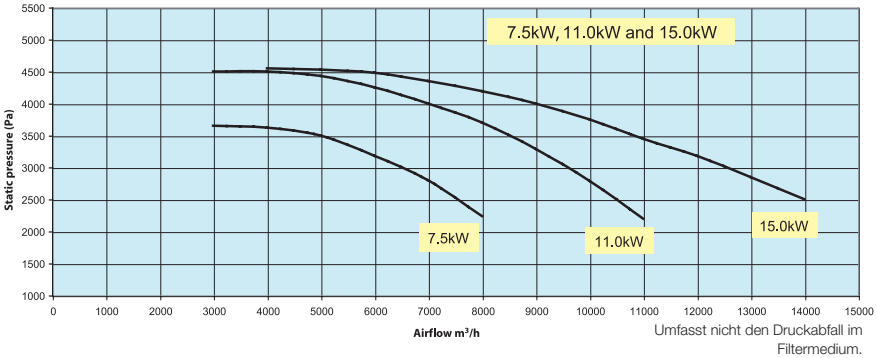

Umfasst nicht den Druckabfall im Filtermedium.

MJB / MJC / CJB Filter

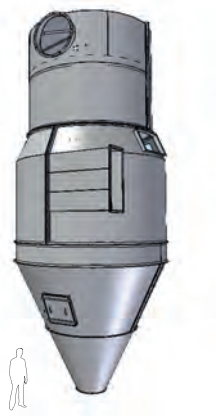

Unser Sortiment umfasst außerdem Filter für große Luftvolumenströme, hohe Temperaturen und große Materialmengen. Diese Filter zeichnen sich durch ihre robuste Konstruktion aus, die selbst bei hohen Unter- und Überdrücken sowie konstanten Einsatzzeiten optimale Leistung erbringt. Eine technische Beschreibung sowie Preisauskünfte über diese Filter erteilen wir Ihnen gern. Wir können Ihnen technischen Support leisten - wenden Sie sich bitte an den Kundendienst.

MJB A und H Schlauchfilter	MJC Patronenfilter
Starke geschweißte Stahlkonstruktion	Starke geschweißte Stahlkonstruktion
Filterwechsel von der Reinluftseite aus	Filterwechsel von der Reinluftseite aus
Witterungsbeständig	Witterungsbeständig
ATEX für explosiven Staub in Kategorien	ATEX für explosiven Staub in Kategorien
St1, St2 und St3	St1, St2 und St3
Integrierter Vorabscheider mit abwärts	Integrierter Vorabscheider mit abwärts
Querstrom-Luftverteilung	Querstrom-Luftverteilung
Breites Sortiment an integrierten Ventilatoren	Breites Sortiment an integrierten Ventilatoren
Luftvolumenstrom bis 190 000 m³	Luftvolumenstrom bis 65.000 m³
pro Filtereinheit	pro Filtereinheit
Hohe Temperaturbeständigkeit	
Bis zu 250 °C	

CJB Schlauchfilter
Große Luftvolumenströme, bis zu 170 000 m³/hr
Effiziente zentrifugale Vortrennung garantiert eine effektive Filtration für hohen Staubgehalt über 300 g/m³
Filtration mit sehr niedrigem Reststaubgehalt unter 0,1 g/m³ in der Einlassluft
Für sehr große Mengen Staub konzipiert, z. B. Holz- oder Papierstaub.
ATEX für explosiven Staub in Kategorien St1

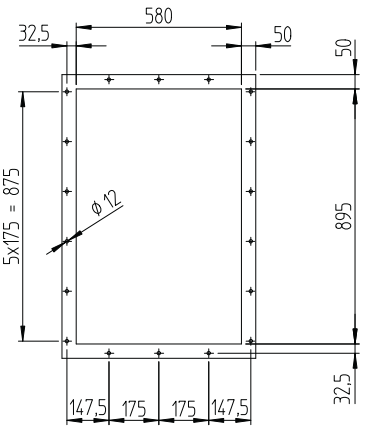

SiloSafe 24 und SiloSafe 24 Ventilator

Ein Patronenfilter mit Druckluftabreinigung und einer Filterfläche von 24 m² zur Belüftung von Silos. Auch mit einem 2,2 kW Ventilator lieferbar (SiloSafe 24F). Starke Schweißkonstruktion aus 4 mm feuerverzinktem Stahlblech. Filter können problemlos ausgetauscht werden. Hierzu wird lediglich der Deckel nach oben aufgeklappt und die Patronen werden von oben gewechselt. Der Filter ist in ATEX-Versionen St1 bis St3 lieferbar.

Vorteile

- Kompakte Konstruktion = problemlose Positionierung
- Der Filter ist verzinkt für lange Lebensdauer
- 24 m² Filterfläche bedeutet, dass der Filter mit den meisten Massenlieferungen fertig werden kann.
- Problemloser Filterwechsel durch Öffnen des Deckels
- Patentierte UniClean Patrone für lange Lebensdauer

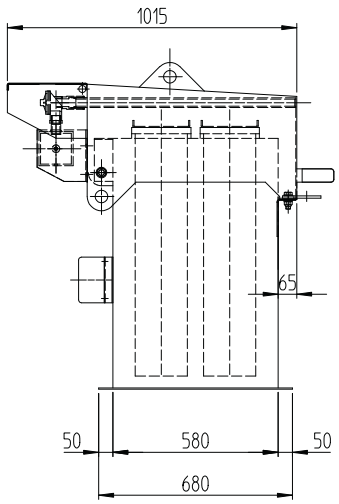

MFS modulares Filtersystem

MFS bietet optimale Flexibilität dank des einzigartigen, modularen Konzepts von Standardmontage und Filterelementen. Es sind praktisch alle Kombinationen möglich, angefangen von einer einzigen Filterbaugruppe bis zu mehrstufigen Systemen, die Partikel-, HEPA- und Gasfilter kombinieren. Zur Filterung von Partikeln und Gasen setzen Sie den Partikelfilter vor den Gasfiltern ein. Um die Luftvolumenstromkapazität zu erhöhen, setzen Sie weitere Filterbaugruppen parallel ein. Einsatzbereiche: TIG- und Punktschweißen, Laborabsaugung, Lebensmittelzutaten und -gerüche, Chemikalien usw.

- Wenige Teile - einfache Installation
- Modulare Konstruktion - problemlose Erweiterung der Filterkapazität
- Partikel-, HEPA- und Gasfilter können kombiniert werden

MFS Partikelfilter

Für Schweißrauch, Staub und große Partikel. Eine komplette Filtereinheit umfasst Filterpatrone, Konsole und zwei Anschlüsse.

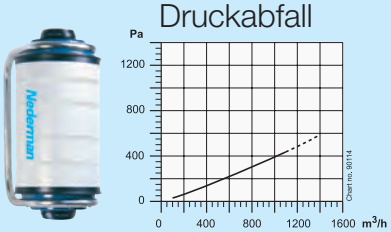

Art-Nr.	12600144
Filterfläche	18 m²
Abscheidegrad 99 %*	99 %*
Gewicht	8,8 kg
Material im Zylinder	Zellulose
Material im Filtermedium	Zellulose, BIA-Kategorie M

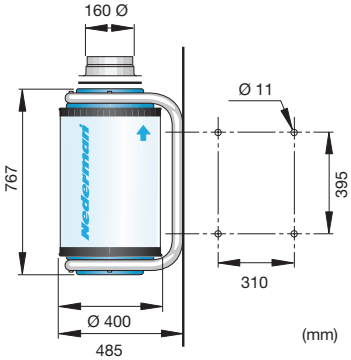

MFS Mikro- / HEPA-Filter

Für ultrafeine und kontaminierende Partikel. Eine komplette Filtereinheit umfasst Filterpatrone, Konsole und zwei Anschlüsse.

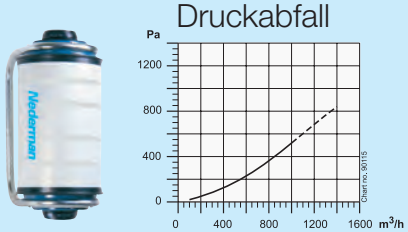

Art-Nr.	12600444
Filterfläche	14 m²
Abscheidegrad 99 %*	99,95 %*
Gewicht	6,4 kg
Material im Zylinder	Zellulose
Material im Filtermedium	Mikrofiberglas

*) gemäß EN 1822, H13

Zubehör	Art-Nr.
Behälter.	12600644

MFS Gas- und Kohlefilter

Adsorbiert Gerüche, Gase, Rauch und organische Lösungsmittel (Toluen und Methylethylketon). Eine komplette Filtereinheit umfasst Filterpatrone, Halterung und zwei Anschlüsse.

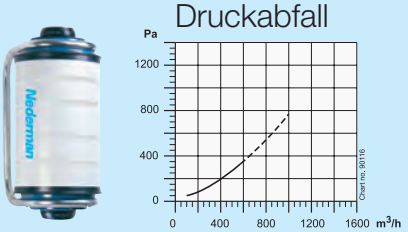

Art-Nr.	12600544
Gesamtgewicht	21 kg
Gewicht des Filtermediums	15 kg
Material im Zylinder	Zellulose
Material im Filtermedium	Aktivkohle

Luftvolumenstrom darf 500 m³/h pro Filtereinheit nicht überschreiten. Je kleiner der Luftvolumenstrom desto größer die Trennung/Adsorption.

FilterMax C25

Ein kompakter, freistehender Filter mit eingebautem Ventilator

FilterMax C25 ist eine komplette, integrierte Filterlösung für die delete Werkstatt. Der FilterMax C25 filtert nicht-explosiven Staub und andere Unreinheiten aus der Luft in der metallverarbeitenden Industrie sowie anderen Industriezweigen. Der Filter kann bis zu 2 750 m³/h filtern. Es sind viele verschiedene Patronen für verschiedene Anwendungsbereiche verfügbar. Der FilterMax C25 ist mit dem automatischen Reinigungssystem von Nederman ausgestattet. Das Puls-Jet-System reinigt die Filterpatronen in Folge, während der Filter läuft. Im Bedarfsfall kann der FilterMax C25 auch nach dem Betrieb gereinigt werden. Bei der FilterMax C25 Patrone handelt es sich um eine kompakte, leistungsstarke Filterpatrone. Durch die flache Form der Filterpatrone wird der Bereich des „Medienschwunds“ oben auf der Patrone auf ein Minimum reduziert.

Konstruktion

- Starke Filtrationslösung für den Dauerbetrieb
- Platzsparende, kompakte Einheit
- Geräuscharmes Reinigungssystem sorgt für eine angenehme Arbeitsumgebung
- Integrierter Ventilator mit eingebautem Steuersystem für einfache mechanische und elektrische Installation

Modelle

Beschreibung	Spannung, V	Phase	Hz	Strom, A	Art-Nr.
FilterMax C25 400 V 50 Hz *	400	3	50	6,1	12630167
Beschreibung	**Spannung, V**	**Phase**	**Hz**	**Strom, A**	**Art-Nr.**
FilterMax C25 400 V 50 Hz **	400	3	50	6,1	12630767
Beschreibung	**Spannung, V**	**Phase**	**Hz**	**Strom, A**	**Art-Nr.**
Umrüstsatz für FilterMax C25 von 400 V auf 230 V, 3phasig, 50 Hz	230	3	50	6,1	12374563

* Modelle einschließlich PW NS Filter, 12 m². ** Modelle ohne Filter. Wählen Sie Filter aus der Zubehörliste aus.

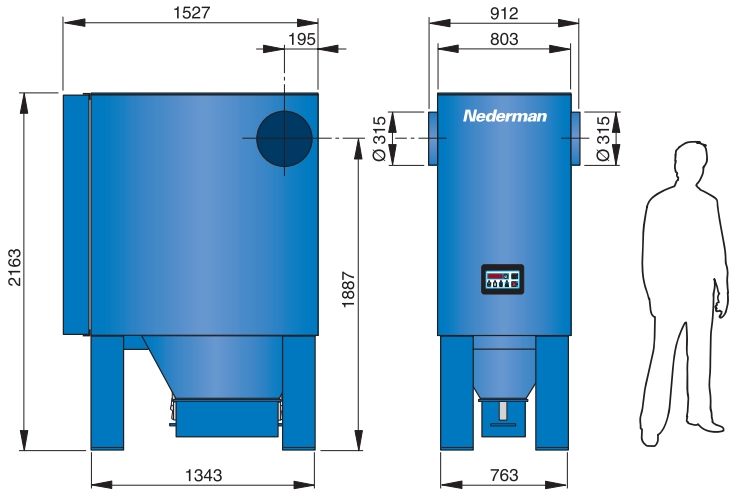

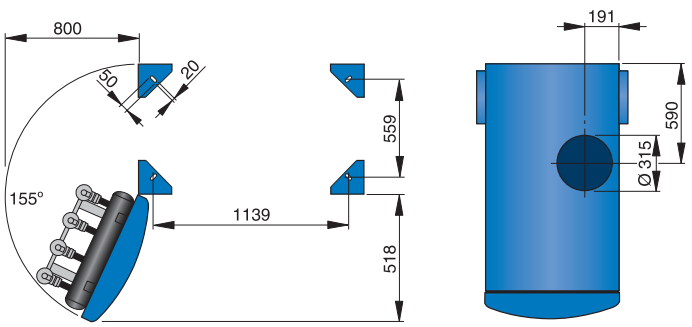

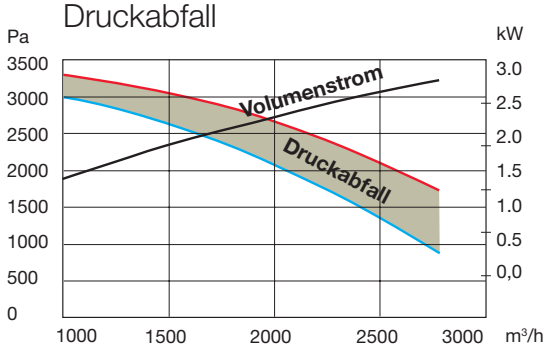

FilterMax C25
Zubehör

Beschreibung	Art-Nr.
PW NS-95-12-4 (4er Pack) / W3 PTFE-imprägnierter (antihaftversiegelter) Polyesterstoff. Geeignet für Rauch sowie feinen bis mittelfeinen Staub. Waschbar. Abscheidegrad 99 % bei 0,5 µm.	12373270*
Filterpatrone, 12 m², PW PTFE-95-12-4 (4er Pack) PTFE-Membran, auf Polyesterstoff laminiert. Geeignet für kleine bis mittelfeine Partikel. Waschbar. Abscheidegrad 99,9 % bei 0,5 µm.	12373325*
Filterpatrone, 10 m², antistatisch, PWA-95-10-4 (4er Pack) Aluminiumbeschichteter Polyesterstoff. Geeignet für entzündliche, mittlere bis grobe Partikel. Waschbar. Abscheidegrad 99 % bei 0,5 µm.	12373303*
Filterpatrone, 10 m², antistatisch, PWA PTFE-95-10-4 (4er Pack) Aluminiumbeschichteter Polyesterstoff, laminiert mit einer PTFE-Membran. Geeignet für entzündliche, mittlere bis grobe Partikel. Waschbar. Abscheidegrad 99,9 % bei 0,5 µm.	12373335*
Filterregler Zur Einstellung des richtigen Luftdrucks. Trennt den Staub von der Druckluft, wodurch auch die Ventile geschützt werden. Sollte in der Druckluftleitung installiert werden. Darf nur in frostfreien Umgebungen eingesetzt werden.	12372064
Absperrventil für Druckluft Sollte in der Druckluftleitung installiert werden. Wird zum Absperren der Druckluft verwendet, während Arbeiten am System durchgeführt werden. Wenn dieses Ventil zusammen mit dem System bestellt wurde, wird es bereits im Werk eingebaut.	12372083
Manometersatz Misst den Druckabfall in den Filterpatronen. Montiert am FilterMax Standgestell. Kann mit einem Drucksensor kombiniert werden, sodass LED Nr. 3 anzeigt, wann die Filterpatronen gewechselt werden müssen. Wenn dieses Ventil zusammen mit dem System bestellt wurde, wird es bereits im Werk eingebaut.	12372063
dP-Reglersatz Für eine effektivere Reinigungsregelung mit besserer Überwachung. Spart Druckluft bei teilweiser Verwendung für variable Lasten. Ausgerüstet mit Alarmfunktionen bei hohem Druckabfall im Filter.	12373321
Schutzschalter Für FilterMax C 25.	12372076
FilterMax C25 W3 Satz Satz enthält dP-Reglersatz, Filterregler, Absperrventil, Kontrollleuchte und Plastikbeutel für den Staubbehälter. Mit diesem Satz erhält der Filter Max C25 das BGIA-Zertifikat für Schweißrauch Klasse W3 gemäß EN ISO 15012-1.	12372078

* Kann nur mit FilterMax C25 bestellt werden.

Modell	C25
Gewicht	454 kg
Anz. Filterpatronen	4
Filterfläche gesamt	48 m² (Polyweb Filter), 40 m² (antistatischer Polyweb Filter)
Luftvolumenstrom (je nach Last und Anwendung)	1 500–2 750 m³/h
Druckluftanforderungen	4 bis 6 bar, öl- und wasserfrei
Druckluftverbrauch	32 N-Liter/min bei 30sekündigen Intervallen, 32 N-Liter/Reinigungsimpuls
Umgebungstemperatur	-20 °C bis +50 °C
Prozesslufttemperatur (trocken)	0 °C bis +60 °C, nicht kondensierend
Skalierter Druckabfall	1200 Pa
Filterung	99 % oder 99,9 % (PTFE-Filter) bei 0,5 µm (nach einer Betriebsperiode)
Fassungsvermögen des Behälters	30 Liter
Beschreibung des Materials	3 mm lackiertes Stahlblech
Installation	Innenbereiche
Ventilatormotor	3 kW
Schutzklasse	IP 54
Relaisspannung, Nebenverbraucher	24 V AC, max. 60 VA
Arbeitsdruck	0 bis -5 kPa, kein Überdruck
Pulsierender Geräuschpegel	50 dB LpAeq, 30 s
Geräuschpegel	66 dB(A)

FilterMax F

Modulares Filtersystem mit eingebautem Vorabscheider

FilterMax F ist eine komplette, integrierte Filterlösung für die gesamte Werkstatt. FilterMax F mit seinem eingebauten Vorabscheider ist perfekt geeignet zur Filtrierung von Rauch und groben Partikeln. Der FilterMax F ist effizient und kompakt mit einer Leistung bis zu 10 000 m^3/h. FilterMax F wurde für die industrielle Verarbeitung von nicht-explosivem, trockenem Staub und Rauch konzipiert. Der kompakte und effiziente, integrierte Vorabscheider fängt bis zu 80 % der groben Partikel und größeren Funken auf und verlängert so die Lebensdauer der Filterpatronen.
Der FilterMax F ist mit dem automatischen Reinigungssystem von Nederman ausgestattet.
Das Puls-Jet-System reinigt die Filterpatronen in Folge, während der Filter läuft. Im Bedarfsfall kann der FilterMax F auch nach dem Betrieb gereinigt werden.
Bei der FilterMax F Patrone handelt es sich um eine kompakte, leistungsstarke Filterpatrone. Die Filterpatronen sind in verschiedenen Ausführungen lieferbar.
Durch die flache Form der Filterpatrone wird der Bereich des „Medienschwunds“ oben auf der Patrone auf ein Minimum reduziert.

Konstruktion

- Automatisches Steuersystem
- Puls-Jet-Reinigungssystem
- Staubfreier Filterwechsel
- Integrierter Vorabscheider mit Funkenfänger

Modelle

Beschreibung	Art-Nr.
FilterMax F30	12603567
FilterMax F60	12606567
FilterMax F90	12609567

N.B. Enthält weder Filterpatronen noch Einlass, Auslass oder Staubabscheidersystem. Diese Teile müssen separat bestellt werden.

Systemkomponenten

Sie müssen sich ein komplettes System aus einzelnen Systemkomponenten zusammenstellen.

Beschreibung	FilterMax F Art.-Nr.
Einlass: Anschlussdurchmesser Ø 250 mm	12373561
Einlass: Anschlussdurchmesser Ø 315 mm	12373562
Einlass: Anschlussdurchmesser Ø 400 mm	12373563
Einlass: Anschlussdurchmesser Ø 500 mm	12373564
Auslass: Anschlussdurchmesser Ø 315 mm	12373565
Auslass: Anschlussdurchmesser Ø 400 mm	12373566
Auslass: Anschlussdurchmesser Ø 500 mm	12373567
Staubabscheidersystem: Behältersatz 2 x 40 Liter. Inklusive Adapter.	12373881
Staubabscheidersystem: Behältersatz auf Rollen, 2 x 100 Liter. Inklusive Adapter und Verlängerungsbeine.	12373897
Filterpatrone, 10 m^2, PW NS-75-10-6 (6er Pack) / W3 PTFE-imprägnierter (antihaftversiegelter) Polyesterstoff. Geeignet für Rauch sowie feinen bis mittelfeinen Staub. Waschbar. Abscheidegrad 99 % bei 0,5 µm.	12373161*
Filterpatrone, 10 m^2, PW PTFE-75-10-6 (6er Pack) PTFE-Membran, auf Polyesterstoff laminiert. Geeignet für kleine bis mittelfeine Partikel. Waschbar. Abscheidegrad 99,9 % bei 0,5 µm.	12375388*

* Kann nur mit FilterMax F bestellt werden.

Zubehör

Beschreibung	FilterMax F Art.-Nr.
Zusätzlicher Staubbehälter 40 Liter	12373898
Zusätzlicher Staubbehälter (einschl. Deckel) 100 Liter	12373899
dP-Reglersatz Für eine effektivere Reinigungsregelung mit besserer Überwachung. Spart Druckluft bei teilweiser Verwendung für variable Lasten. Ausgerüstet mit Alarmfunktionen bei hohem Druckabfall im Filter.	12373603
Absperrventil Absperrventil für die Belüftung. Sollte in der Druckluftleitung installiert werden. Wird zum Absperren der Druckluft verwendet, während Arbeiten am System durchgeführt werden.	12372083
Drucksensor für Druckluft Schützt den Filter vor Beschädigung bei Verwendung ohne Druckluft. Darf nicht in explosionsgefährdeten Bereichen verwendet werden.	12372142
Filterregler Zur Einstellung des richtigen Luftdrucks. Trennt den Staub von der Druckluft, wodurch auch die Ventile geschützt werden. Sollte in der Druckluftleitung installiert werden. Darf nur in frostfreien Umgebungen eingesetzt werden.	12372064
Differenzdruck-Manometer Misst den Druckabfall über die Filterpatronen. Montiert am FilterMax Standgestell.	12372063
Filtermodul Filtermodul für erhöhte Kapazität, max. 4 Module pro Einheit.	12373946
FilterMax F W3 Satz Satz enthält dP-Reglersatz, Filterregler, Absperrventil, Kontrollleuchte und Plastikbeutel für Staubbehälter. Mit diesem Satz erhält der Filter Max F das BGIA-Zertifikat für Schweißrauch Klasse W3 gemäß EN ISO 15012-1.	12375079

FilterMax F

	Innendurchmesser Einlass/Auslass (mm)			
	250	315	400	500
A	-	2 375	2 440	2 565
B	-	3 300	3 365	3 490
C	-	-	4 290	4 415
D	2 450	2 560	-	-
E	3 370	3 480	3 540	-
F	-	4 410	4 470	4 600
G	-	1 430	1 445	1 465
H	275	325	395	445

N.B. Höhenmessung für einen 40 Liter Behälter.
Bei Verwendung eines 100 Liter Behälters 450 mm hinzufügen.

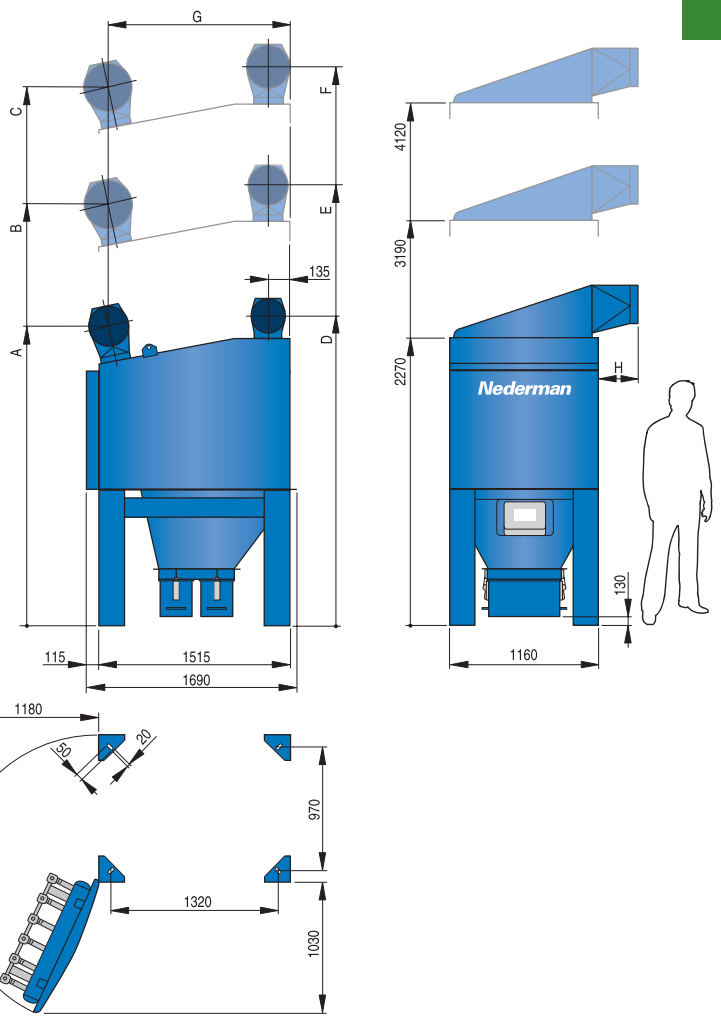

Modell	F 30	F 60	F 90
Gewicht	630 kg	900 kg	1200 kg
Anz. Filterpatronen	6	12	18
Filterfläche gesamt	60 m²	120 m²	180 m²
Luftvolumenstrom (je nach Last und Anwendung)	1 500–3 500 m³	3.000-7.000 m³	4.500-10.000 m³
Druckluftanforderungen	4 bis 6 bar, öl- und wasserfrei		
Druckluftverbrauch	64 N-Liter/min bei 30sekündigen Intervallen, 35 N-Liter/Reinigungsimpuls		
Stromversorgung	100 V, 120 V, 230 V, 50/60 Hz		
Umgebungstemperatur	-20 °C bis +60 °C / -5 °F bis 140 °F		
Prozesslufttemperatur (trocken)	0 °C bis +60 °C, nicht kondensierend		
Skalierter Druckabfall	1200 Pa		
Filterung	99 % oder 99,9 % (PTFE-Filter) bei 0,5 µm (nach einer Betriebsperiode)		
Beschreibung des Materials	3 mm lackierter Stahl, Zink-Unterlack auf Epoxidbasis und Decklack		
Umweltklassen	C4 = hohes Korrosionsrisiko, Außenbereiche, schadstoffbelastete Stadtgebiete und Küstengebiete		
Installation	Innenbereiche / Außenbereiche		
Schutzklasse	IP 54		
Relaisspannung, Nebenverbraucher	24 V AC, max. 60 VA		
Arbeitsdruck	0 bis -5 kPa, kein Überdruck		
Pulsierender Geräuschpegel	50 dB LpAeq, 30 s		
Geräuschpegel	F30: 50 dB(A), F60: 63 dB(A), F90: 73 dB(A)		

FilterMax DF

Modulares Filtersystem für viele verschiedene Anwendungsbereiche

FilterMax DF ist eine effiziente und kompakte Lösung für Ihre Staub- und Rauchprobleme. Der FilterMax DF filtert Unreinheiten aus der Luft in der metallverarbeitenden Industrie sowie nicht-explosiven Staub aus der Luft in anderen Industriezweigen. Die Filterleistung geht bis zu 13 000 m^3/h. Es gibt viele verschiedene Patronen für verschiedene Anwendungen. Der FilterMax DF ist mit dem automatischen Reinigungssystem von Nederman ausgestattet.
Das Puls-Jet-System reinigt die Filterpatronen in Folge, während der Filter läuft. Im Bedarfsfall kann der FilterMax DF auch nach dem Betrieb gereinigt werden. Bei der FilterMax DF Patrone handelt es sich um eine kompakte, leistungsstarke Filterpatrone. Die Filterpatronen sind in verschiedenen Ausführungen lieferbar. Durch die flache Form der Filterpatrone wird der Bereich des „Medienschwunds“ oben auf der Patrone auf ein Minimum reduziert.

Konstruktion

- Automatisches Steuersystem
- Puls-Jet-Reinigungssystem
- Staubfreier Filterwechsel

Modelle

Beschreibung	Art-Nr.
FilterMax DF 40	12620467
FilterMax DF 80	12620567
FilterMax DF 120	12620667

N.B. Enthält weder Filterpatronen noch Einlass, Auslass oder Staubabscheidersystem. Diese Teile müssen separat bestellt werden.

Systemkomponenten

Sie müssen sich ein komplettes System aus einzelnen Systemkomponenten zusammenstellen.

Beschreibung	FilterMax DF Art.-Nr.
Einlass: Anschlussdurchmesser Ø 250 mm	12373561
Einlass: Anschlussdurchmesser Ø 315 mm	12373562
Einlass: Anschlussdurchmesser Ø 400 mm	12373563
Einlass: Anschlussdurchmesser Ø 500 mm	12373564
Auslass: Anschlussdurchmesser Ø 315 mm	12373565
Auslass: Anschlussdurchmesser Ø 400 mm	12373566
Auslass: Anschlussdurchmesser Ø 500 mm	12373567
Staubabscheidersystem: Behältersatz, 50 l. Satz umfasst Adapter und passende Verlängerungsbeine.	12373550
Staubabscheidersystem: Behältersatz auf Rollen, 100 l. Satz umfasst Adapter und passende Verlängerungsbeine.	12373571
Dosiervorrichtung für Staub mit Drehschieberventil: Für die automatische Beförderung des gesammelten Staubs. Satz enthält Adapter und passende Verlängerungsbeine.	12373573
Filterpatrone, 12 m^2, PW NS-95-12-6 (6er Pack) / W3 PTFE-imprägnierter (antihaftversiegelter) Polyesterstoff. Geeignet für Rauch sowie feinen bis mittelfeinen Staub. Waschbar. Abscheidegrad 99 % bei 0,5 µm.	12373301*
Filterpatrone, 12 m^2, PW PTFE-95-12-6 (6er Pack) PTFE-Membran, auf Polyesterstoff laminiert. Geeignet für kleine bis mittelfeine Partikel. Waschbar. Abscheidegrad 99,9 % bei 0,5 µm.	12375387*
Filterpatrone, 10 m^2, antistatisch, PWA-95-10-6 (6er Pack) aluminiumbeschichteter Polyesterstoff. Geeignet für entzündliche, mittlere bis grobe Partikel. Waschbar. Abscheidegrad 99 % bei 0,5 µm.	12372749*
Filterpatrone, 10 m^2, antistatisch, PTFE, PWA PTFE-95-10-6 (6er Pack) aluminiumbeschichteter Polyesterstoff, laminiert mit einer PTFE-Membran. Geeignet für entzündliche, mittlere bis grobe Partikel. Waschbar. Abscheidegrad 99,9 % bei 0,5 µm.	12373337*

* Kann nur mit FilterMax DF bestellt werden.

Zubehör

Beschreibung	FilterMax DF Art.-Nr.
Zusätzlicher Staubbehälter 50 Liter	12373547
Zusätzlicher Staubbehälter (einschl. Deckel) 100 Liter	12373899
dP-Reglersatz Für eine effektivere Reinigungsregelung mit besserer Überwachung. Spart Druckluft bei teilweiser Verwendung für variable Lasten. Ausgerüstet mit Alarmfunktionen bei hohem Druckabfall im Filter.	12373603
Absperrventil Absperrventil für die Belüftung. Sollte in der Druckluftleitung installiert werden. Wird zum Absperren der Druckluft verwendet, während Arbeiten am System urchgeführt werden.	12372083
Drucksensor für Druckluft Schützt den Filter vor Beschädigung bei Verwendung ohne Druckluft. Darf nicht in explosionsgefährdeten Bereichen verwendet werden.	12372142
Filterregler Zur Einstellung des richtigen Luftdrucks. Trennt den Staub von der Druckluft, wodurch auch die Ventile geschützt werden. Sollte in der Druckluftleitung installiert werden. Darf nur in frostfreien Umgebungen eingesetzt werden.	12372064
Manometersatz Misst den Druckabfall über die Filterpatronen. Montiert am FilterMax Standgestell.	12372063
Filtermodul für gesteigerte Kapazität, max. 4 Module pro Einheit.	12373660
FilterMax DF W3 Satz Satz enthält dP-Reglersatz, Filterregler, Absperrventil, Kontrollleuchte und Plastikbeutel für den Staubbehälter. Mit diesem Satz erhält der Filter Max DF das BGIA-Zertifikat für Schweißrauch Klasse W3 gemäß EN ISO 15012-1.	12375080

FilterMax DF

	Innendurchmesser Einlass/Auslass (mm)			
	250	315	400	500
A	-	2 615	2 685	2 810
B	-	3 535	3 605	3 730
C	-	-	4 525	4 650
D	2 590	2 700	-	-
E	3 510	3 620	3 690	-
F	-	4 540	4 610	4 740
G	-	1 195	1 195	1 195
H	270	315	390	440

N.B. Höhenmessung für einen 50 Liter Behälter.
Bei Verwendung eines 100 Liter Behälters 450 mm hinzufügen.

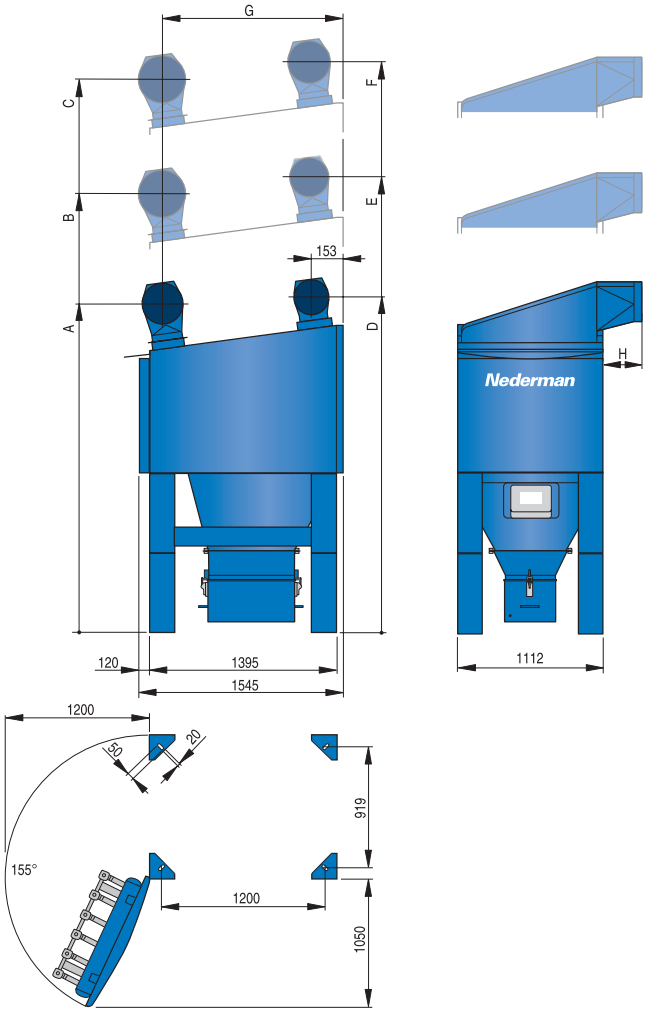

Modell	DF 40	DF 80	DF 120
Gewicht	630 kg	900 kg	1200 kg
Anz. Filterpatronen	6	12	18
Filterfläche gesamt	72 m² 60 m² (antistatisch)	144 m² 120 m² (antistatisch)	216 m² 180 m² (antistatisch)
Luftvolumenstrom (je nach Last und Anwendung)	2 200–4 300 m³	4.300-8.600 m³	6.500-13.000 m³
Druckluftanforderungen	4 bis 6 bar, öl- und wasserfrei		
Druckluftverbrauch	64 N-Liter/min bei 30sekündigen Intervallen, 35 N-Liter/Reinigungsimpuls		
Stromversorgung	100 V, 120 V, 230 V, 50/60 Hz		
Umgebungstemperatur	-20 °C bis +60 -		
Prozesslufttemperatur (trocken)	0 °C bis +60 °C, nicht kondensierend		
Skalierter Druckabfall	1200 Pa		
Filterung	99 % oder 99,9 % (PTFE-Filter) bei 0,5 µm (nach einer Betriebsperiode)		
Beschreibung des Materials	3 mm lackierter Stahl, Zink-Unterlack auf Epoxidbasis und Decklack		
Umweltklassen	C4 = hohes Korrosionsrisiko, Außenbereiche, schadstoffbelastete Stadtgebiete und Küstengebiete		
Installation	Innenbereiche / Außenbereiche		
Schutzklasse	IP 54		
Relaisspannung, Nebenverbraucher	24 V AC, max. 60 VA		
Arbeitsdruck	0 bis -5 kPa, kein Überdruck		
Pulsierender Geräuschpegel	50 dB LpAeq, 30 s		
Geräuschpegel	DF 40: 50 dB(A), DF80: 63 dB(A), DF120: 73 dB(A)		

NOM 4 Ölnebelfilter

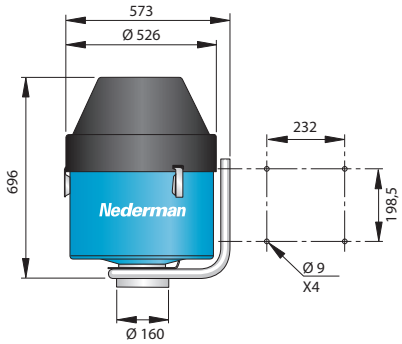

NOM 4 ist ein kompakter Ölnebelfilter, der sich für gekapselte Einzel-CNC-Maschinen eignet. Die Einheit ist leicht zu montieren und bietet maximale Flexibilität in der Werkstatt, da der Einbau der Patronen normalerweise von oben erfolgt. Der NOM 4 eignet sich für Emulsionen usw. und entspricht PM10.

- Herausragender Abscheidegrad
- Niedrige Wartungskosten
- Selbstreinigender Filter
- Integrierter Ventilator für eine einfache mechanische und elektrische Installation

Modell	Max. Luftvolumenstrom, m³/h	Hauptfilterfläche m²	HEPA-Filterfläche, m²	Ventilator	Spannung, V	Anz. Phasen	Leistung, kW	Strom, A	Art-Nr.
NOM 4	400	3	Nein	Ja	230	1	0.37	3.15	12610368
NOM 4	400	3	5,5	Ja	230	1	0.37	3.15	12610468
NOM 4	400	3	Nein	Ja	400/230	3	0.37	1.0/1.75	12610568
NOM 4	400	3	5,5	Ja	400/230	3	0.37	1.0/1.75	12610668

Motorbetriebene Absperrklappe und Ventilatorstarter - siehe separate Abschnitte.

	Zubehör	Art-Nr.
1	Tropfensammler	12373657
2	Maschinenstandgestell, einschließlich Absperrklappe	12373705
3	Wandhalterung	10504035
4	Manometerkit, misst den Druckabfall in den Filterpatronen.	12373656

1

2

3

4 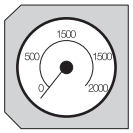

NOM 11 Ölnebelfilter

- Herausragender Abscheidegrad
- Niedrige Wartungskosten
- Äußerst platzsparende Konstruktion
- Selbstreinigende Filter
- Eingebauter Ventilator

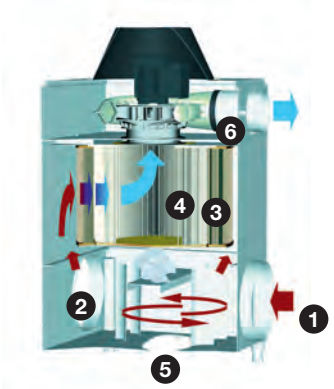

Alle Filter der NOM Serie sind für Maschinen konzipiert, die Stahlblech stanzen und pressen, für industrielle Waschmaschinen, für wassergekühltes Abrasiv-Schneiden. Diese Filter können in allen Metallbauprozessen, bei denen Ölnebel entsteht, in ein an die Maschinen angeschlossenes Rohrleitungssystem montiert werden. Alle Einheiten sind mit Ventilatoren und Manometern ausgestattet, die den Filterzustand überwachen und darauf hinweisen, wann der Filter gereinigt werden muss.
Geeignet für Emulsionen und unverdünnte Öle.

1. Die kontaminierte Prozessluft wird in die untere Kammer gezogen.

2. Die Luft beginnt zu wirbeln, wenn sie über die Wirbelplatten strömt, und große Öltropfen werden abgeschieden.

3. Der Hauptfilter filtert die meisten größeren Partikel aus. Er ist selbstabtropfend, was bedeutet, dass er auch mit großen Emulsionsmengen fertig werden kann.
Der Hauptfilter ist waschbar.

4. Der HEPA-Filter erfüllt die offiziellen Anforderungen für eine effektive Reinigung. Alle NOM Filter können daher mit HEPA-Filtern ausgerüstet werden.
Der HEPA-Filter ist nicht waschbar.

5. Ablassrohr. Das Öl läuft zurück in einen Sammelbehälter oder in die Maschine.

6. Eingebauter Ventilator.

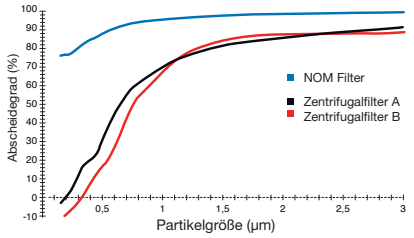

Abscheidegrad eines NOM Hauptfilters im Vergleich zu herkömmlichen Zentrifugalabscheidern, mit DOP getestet.

Modell	Ventilator	Spannung, V	Phase	HEPA-Filter, m²	Leistung, kW	Strom, A	Filterfläche, m²	Max. Luftvolumenstrom, m³/h	Art-Nr.
NOM 11	Ja	230	1	Nein	0,75	5	8,5	1 100	12620168
NOM 11	Ja	230	1	16	0,75	5	8,5	1 100	12620268
NOM 11	Ja	400/230	3	Nein	0,75	1,73/3,0	8,5	1 100	12620568
NOM 11	Ja	400/230	3	16	0,75	1,73/3,0	8,5	1 100	12620668
NOM 11	Nein			Nein			8,5	1 100	12621168
NOM 11	Nein			16			8,5	1 100	12621268

	Zubehör	Für NOM 11	Art-Nr.
1	Schalldämpfer	x	12373649
2	Behälter mit Wasser- und Ölabscheider in verschiedenen Ausführungen	x	12373651
3	Schlauch mit Ölabscheider	x	12373652

NOM 11

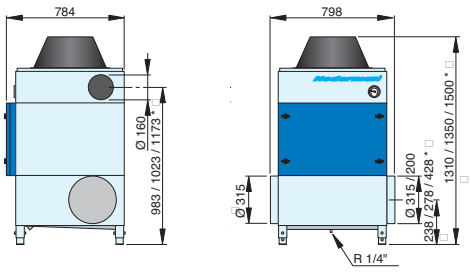

*) Je nach Länge des Verlängerungsbeins.

1

2

3

NOM 18 und 28 Ölnebelfilter

Alle Filter der NOM Serie sind für Maschinen konzipiert, die Stahlblech stanzen und pressen, für industrielle Waschmaschinen, für wassergekühltes Abrasiv-Schneiden, usw. Diese Filter können in allen Metallbauprozessen, bei denen Ölnebel entsteht, in ein an die Maschinen angeschlossenes Rohrleitungssystem montiert werden. Alle Einheiten sind mit Manometern ausgestattet, die den Filterzustand überwachen und darauf hinweisen, wann der Filter gereinigt werden muss. Geeignet für Emulsionen und unverdünnte Öle.

- Herausragender Abscheidegrad
- Niedrige Wartungskosten
- Äußerst platzsparende Konstruktion
- Selbstreinigender Filter
- Einfache Montage

1. Die kontaminierte Prozessluft wird in die untere Kammer gezogen.
2. Die Luft beginnt zu wirbeln, wenn sie über die Wirbelplatten strömt, und große Öltropfen werden abgeschieden.
3. Der Hauptfilter filtert die meisten größeren Partikel aus. Er ist selbstabtropfend, was bedeutet, dass er auch mit großen Emulsionsmengen fertig werden kann. Der Hauptfilter ist waschbar.
4. Der HEPA-Filter erfüllt die offiziellen Anforderungen für eine effektive Reinigung. Alle NOM Filter können daher mit HEPA-Filtern ausgerüstet werden. Der HEPA-Filter ist nicht waschbar.
5. Ablassrohr. Das Öl läuft zurück in einen Sammelbehälter oder in die Maschine.
6. Eingebauter Ventilator

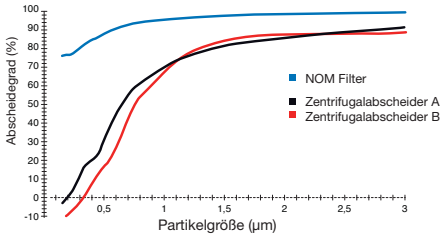

Abscheidegrad eines NOM Hauptfilters im Vergleich zu herkömmlichen Zentrifugalabscheidern, mit DOP getestet.

Modell	Ventilator	Spannung, V	Phase	HEPA-Filter, m²	Leistung, kW	Strom, A	Filterfläche, m²	Max. Luftvolumenstrom, m³/h	Art-Nr.
NOM 18	Ja	230	1	Nein	1,1	6,7	14	1 800	12630168
NOM 18	Ja	230	1	24	1,1	6,7	14	1 800	12630268
NOM 18	Ja	400/230	3	Nein	1,1	2,45/4,3	14	1 800	12630568
NOM 18	Ja	400/230	3	24	1,1	2,45/4,3	14	1 800	12630668
NOM 18	Nein			Nein			14	1 800	12631168
NOM 18	Nein			24			14	1 800	12631268
NOM 28	Ja	400/230	3	Nein	2,2	4,56/7,9	21	2 800	12640568
NOM 28	Ja	400/230	3	40	2,2	4,56/7,9	21	2 800	12640668
NOM 28	Nein			Nein			21	2 800	12641168
NOM 28	Nein			40			21	2 800	12641268

	Zubehör	Für NOM 18	Für NOM 28	Art-Nr.
1	Schalldämpfer	x		12373650
2	Behälter mit Wasser- und Ölabscheider in verschiedenen Ausführungen	x	x	12373651
3	Schlauch mit Ölabscheider	x	x	12373652

NOM 18

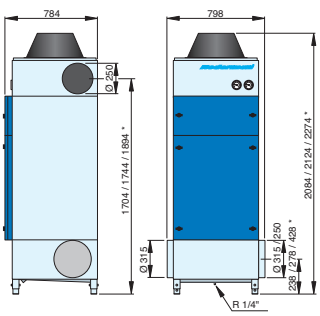

NOM 28

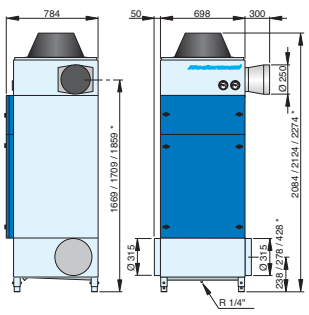

*) Je nach Länge des Verlängerungsbeins.

1

2

3

NOM 112 Ölnebelfilter

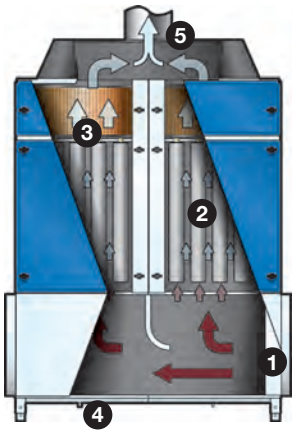

1. Die kontaminierte Prozessluft wird in die untere Kammer gezogen.
2. Der Hauptfilter filtert die meisten größeren Partikel aus. Er ist selbstabtropfend, was bedeutet, dass er auch mit großen Emulsionsmengen fertig werden kann. Der Hauptfilter ist waschbar.
3. Der HEPA-Filter erfüllt die offiziellen Anforderungen für eine effektive Reinigung. Alle NOM Filter können daher mit HEPA-Filtern ausgerüstet werden. Der HEPA-Filter ist nicht waschbar.
4. Ablassrohr. Das Öl läuft zurück in einen Sammelbehälter oder in die Maschine.
5. Anschluss an ein zentrales Ventilatorensystem.

Alle Filter der NOM Serie sind für Maschinen konzipiert, die Stahlblech stanzen und pressen, für industrielle Waschmaschinen, für wassergekühltes Abrasiv-Schneiden, usw. Diese Filter können in allen Metallbauprozessen, bei denen Ölnebel entsteht, in ein an die Maschinen angeschlossenes Rohrleitungssystem montiert werden. Alle Einheiten sind mit Manometern ausgestattet, die den Filterzustand überwachen und darauf hinweisen, wann der Filter gereinigt werden muss. Geeignet für Emulsionen und unverdünnte Öle.

- Hohe Kapazität 10 000 m³/h
- Herausragender Abscheidegrad
- Selbstreinigender Filter

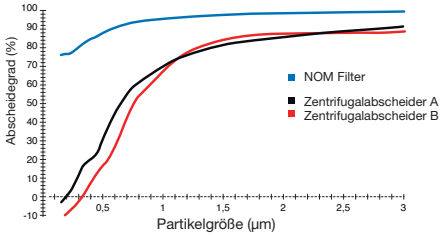

Modell	Filterfläche m²	Max. Luftvolumenstrom, m³/h	Ventilator	HEPA-Filter, m²	Art-Nr.
NOM 112	84	10 000	Nein	Nein	12670168
NOM 112	84	10 000	Nein	160	12670268

Zubehör	Für NOM 112	Art-Nr.
1	Behälter mit Wasser- und Ölabscheider in verschiedenen Ausführungen	12373651
2	Schlauch mit Ölabscheider	12373652

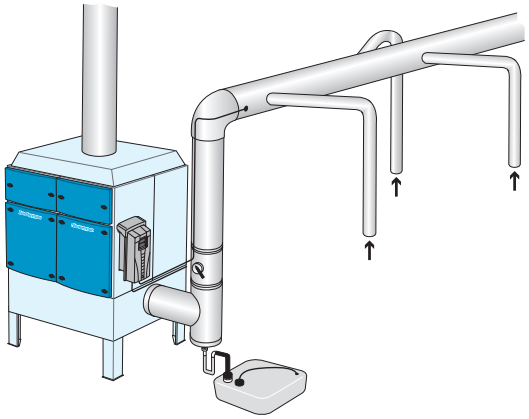

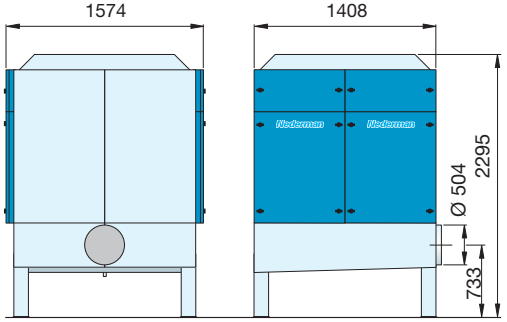

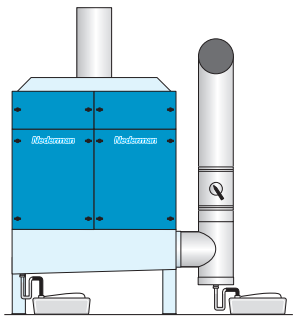

Ersatzteile Filter

		Hauptfilter	HEPA-Filter	Nr.
Modell	Produkt-Nr.	Ersatzteil-Nr.	Ersatzteil-Nr.	
NOM 4	12610368	12373653	12373645	1
NOM 4	12610468	12373653	12373645	1
NOM 4	12610568	12373653	12373645	1
NOM 4	12610668	12373653	12373645	1

		Hauptfilter	HEPA-Filter	Nr.
Modell	Produkt-Nr.	Ersatzteil-Nr.	Ersatzteil-Nr.	
NOM 11	12620168	12373654	12373646	1
NOM 11	12620268	12373654	12373646	1
NOM 11	12620568	12373654	12373646	1
NOM 11	12620668	12373654	12373646	1
NOM 11	12621168	12373654	12373646	1
NOM 11	12621268	12373654	12373646	1

		Hauptfilter	HEPA-Filter	Nr.
Modell	Produkt-Nr.	Ersatzteil-Nr.	Ersatzteil-Nr.	
NOM 18	12630168	12373655	12373647	1
NOM 18	12630268	12373655	12373647	1
NOM 18	12630568	12373655	12373647	1
NOM 18	12630668	12373655	12373647	1
NOM 18	12631168	12373655	12373647	1
NOM 18	12631268	12373655	12373647	1

		Hauptfilter	HEPA-Filter	Nr.
Modell	Produkt-Nr.	Ersatzteil-Nr.	Ersatzteil-Nr.	
NOM 28	12640568	12373680	12373648	1
NOM 28	12640668	12373680	12373648	1
NOM 28	12641168	12373680	12373648	1
NOM 28	12641268	12373680	12373648	1

		Hauptfilter	HEPA-Filter	Nr.
Modell	Produkt-Nr.	Ersatzteil-Nr.	Ersatzteil-Nr.	
NOM 112	12670168	12373680	12373648	4
NOM 112	12670268	12373680	12373648	4

		Partikelfilter ohne Behälter.	Mikro/HEPA-Filter ohne Behälter	Gasfilter ohne Behälter
Modell	Produkt-Nr.	Ersatzteil-Nr.	Ersatzteil-Nr.	Ersatzteil-Nr.
MFS	12600144	12600711		
MFS	12600444		12603361	
MFS	12600544			12603461

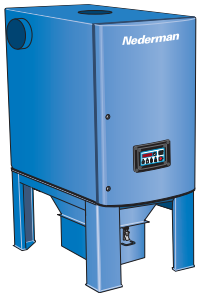

Art.-Nr.	FMC Filter Cartridge
17031.200	CA175-90F L=850MM
17031.220	CA 100-40F L=850 MM
17031.230	CA140-40F L=850MM
17031.240	CA190-40F L=850MM
17031.300	CA175-145F L=1370
17031.320	CA100-66F L=1370
17031.330	CA140-66F L=1370
17031.340	CA190-66F L=1370
17031.520	CA100-22F L=500
17031.530	CA140-22F L=500

Art.-Nr.	MJC Filter Cartridge
17051.200	CA175-90F L=850MM
17051.220	CA 100-40F L=850 MM
17051.230	CA140-40F L=850MM
17051.240	CA190-40F L=850MM
17051.300	CA175-145F L=1370
17051.320	CA100-66F L=1370
17051.330	CA140-66F L=1370
17051.340	CA190-66F L=1370
17051.520	CA100-22F L=500
17051.530	CA140-22F L=500

FilterMax		PW NS Standard / W3	PW PTFE	PWA antistatisch	PWA PTFE antistatisch	Nr.	Plastikbeutel (10) 950x950x0,15	Plastikbeutel (10) 950x950x0,15
Modell	Produkt-Nr.	Ersatzteil-Nr.	Ersatzteil-Nr.	Ersatzteil-Nr.	Ersatzteil-Nr.		Ersatzteil-Nr.	Ersatzteil-Nr.
C25	12630167	12373270	12373324	12373302	12373336	1	12375166	
C25	12630767	12373270	12373324	12373302	12373336	1	12375166	
F 30	12603567	12372055	12372060			1	12375166	12375167
F 60	12606567	12372055	12372060			2	12375166	12375167
F 90	12609567	12372055	12372060			3	12375166	12375167
DF 40	12620467	12373271	12373559	12372773	12373338	1	12375166	12375167
DF 80	12620567	12373271	12373559	12372773	12373338	2	12375166	12375167
DF 120	12620667	12373271	12373559	12372773	12373338	3	12375166	12375167